# 杠杆浮球式疏水阀
# 球墨铸铁AFT321系列

### 典型应用

AFT321 系列杆浮球式蒸汽疏水阀采用球墨铸铁材质，可用于蒸汽集水管线及工业工艺流程设备上。疏水阀具有很强的空气排放能力，是需要快速启动系统的最优选择。适用于加热器、纺织机械、热交换器以及其他中等规模的工艺流程设备。

### 其他选项

AFT321FC 除带有排气阀外，可选装破蒸汽汽锁装置（SLR），以防止系统中出现蒸汽汽锁。型号中 用字母“C”表示。

### 工作原理

杠杆浮球式疏水阀是通过浮球杠杆机构和热静力元件的组合进行工作的。当设备刚启动时，管道内的空气通过热静力排空装置自动将空气排出；当低温冷凝水进入时，冷凝水液位上涨，浮球上升带动杠杆机构开启阀门，冷凝水迅速排出；蒸汽很快进入设备，设备迅速升温，热静力排空装置的感温液体膨胀，排空装置关闭。浮球疏水阀开始进入正常工作，浮球随冷凝水液位升降，阻汽排水。

### 口径和管道连接

DN15，DN20，DN25，DN40，DN50

法兰EN 1092 PN40，ANSI B16.5 Class 150

### 工作条件

| 阀体设计条件 | | PN40 |
|---|---|---|
| 最高工作压力 | PMO | 21 Bar |
| 最高工作 温度 | TMO | 饱和蒸汽温度 |
| 最高允许压力 | PMA | 40 Bar@ 100 ℃ |
| 最高允许温度 | TMA | 300 ℃ @ 27.5Bar |

### 特点

- 高强度淬硬合金钢阀芯阀座
- 内置膜盒式热敏排空气阀组件，可实现在线维修
- 内装防冲蚀挡板保护阀体流道
- 阀体内入口处加装高强度挡板抗水锤冲击
- 过热蒸汽可选装活孔排汽阀
- 球墨铸铁材质适用于低压工况，性价比高

### 可供型号

AFT321F DN15/DN20/DN25/DN40/DN50 水平安装

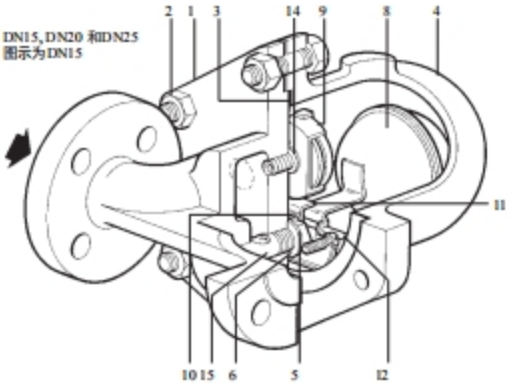


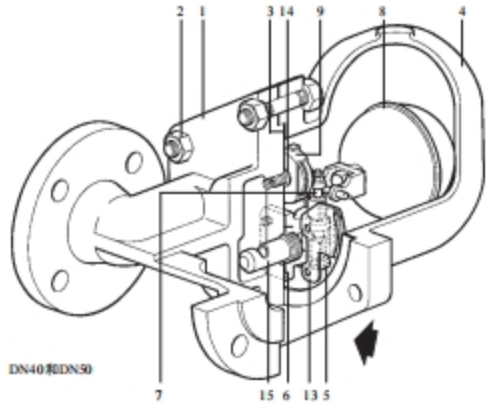


### 材质

| 序号 | 部件 | 材质 |
|---|---|---|
| 1 | 阀体 | 球墨铸铁 |
| 2 | 阀盖螺栓/螺帽 | 高强度碳钢 |
| 3 | 阀盖垫片 | 增强型石墨 |
| 4 | 阀盖 | 球墨铸铁 |
| 5 | 主阀阀芯阀座 | 高强度合金钢 |
| 6 | 主阀组件垫片/阀座垫片 | 不锈钢 |
| 7 | 主阀连杆限位组件 | 不锈钢 |
| 8 | 浮球杠杆机构 | 不锈钢 |
| 9 | 排空气阀组件 | 不锈钢膜盒 |
| 10 | 支架 | 高强度合金钢 |
| 11 | 枢轴支架 | 不锈钢 |
| 12 | 枢轴销 | 不锈钢 |
| 13 | 内部挡板（仅 40 和 50） | 不锈钢 |
| 14 | 排空阀座垫片 | 不锈钢 |
| 15 | 防冲蚀挡板 | 不锈钢 |

**尺寸与重量（近似）** 单位：mm和kg

| 型号 | 口径 | A PN/ANSI | B | C | D | E | F | 重量 |
|---|---|---|---|---|---|---|---|---|
| AFT321F | DN15 | 150 | 80 | 80 | 215 | 120 | 155 | 10.8 |
| | DN20 | 150 | 80 | 80 | 225 | 120 | 165 | 10.8 |
| | DN25 | 160 | 115 | 85 | 276 | 170 | 215 | 15.0 |
| | DN40 | 230 | 130 | 115 | 326 | 200 | 200 | 33.0 |
| | DN50 | 230 | 141 | 123 | 332 | 200 | 236 | 34.0 |

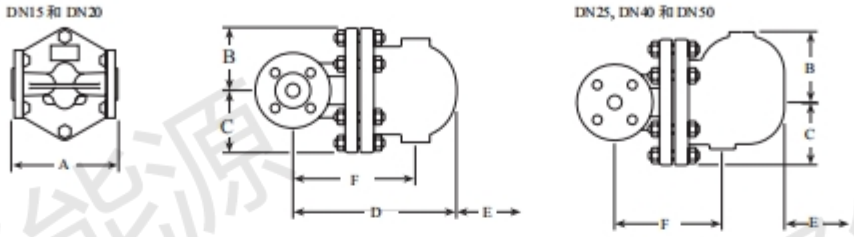


**安装与维护**

- 安装疏水阀之前要彻底吹扫管道，清除管道中的污物
- 疏水阀水平安装，安装位置应易于接近以进行维护和检查
- 凝结水流向要与疏水阀安装箭头标志一致，并确保浮球臂位置水平以保证浮球自由垂直升降
- 为便于维护检修，在疏水阀前端安装一个截断阀
- 疏水阀前端需加装过滤器
- 当冷凝水排放到具有背压的冷凝水回收管线时，建议在疏水阀后端加装止回阀
- 出口管道应有适当规格，能够避免过量背压

**选型依据**

- 冷凝水排量（kg/h）
- 最高工作压力 (PMO)
- 工作压差 ( bar)
- 连接方式和尺寸
- 应用场合和蒸汽类型

**订购说明**

举例：3 台 AFT321F-10 DN50 PN40 杠杆浮球式疏水阀

**可供备件**

| | |
|---|---|
| 带浮球的主阀组件 | 5，6，7，8，10，11 |
| 排空气阀组件 | 3，6，9 |
| 阀盖垫片 | 3 |

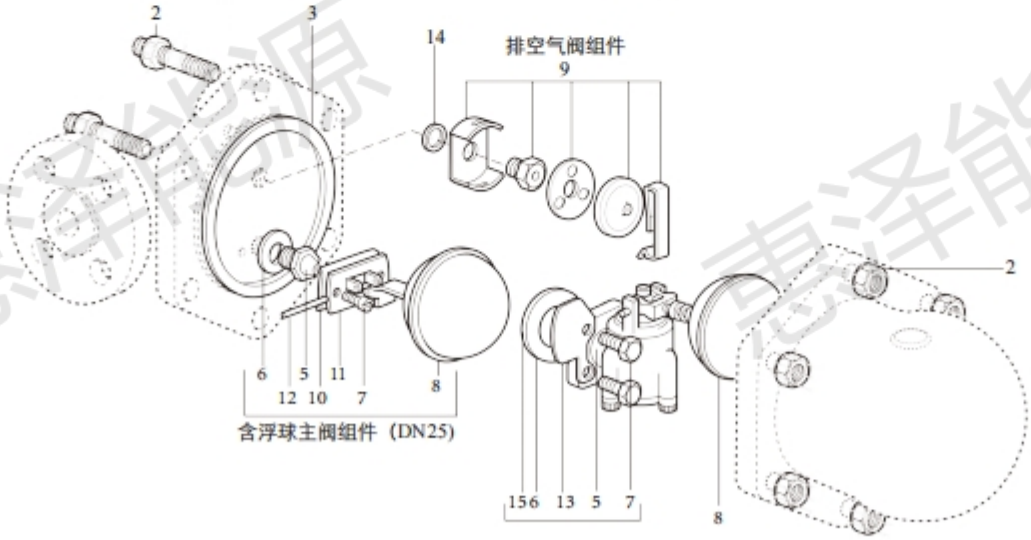




惠泽能源

**冷凝水排量表（kg/h） 适用于AFT321系列 DN15-DN25**

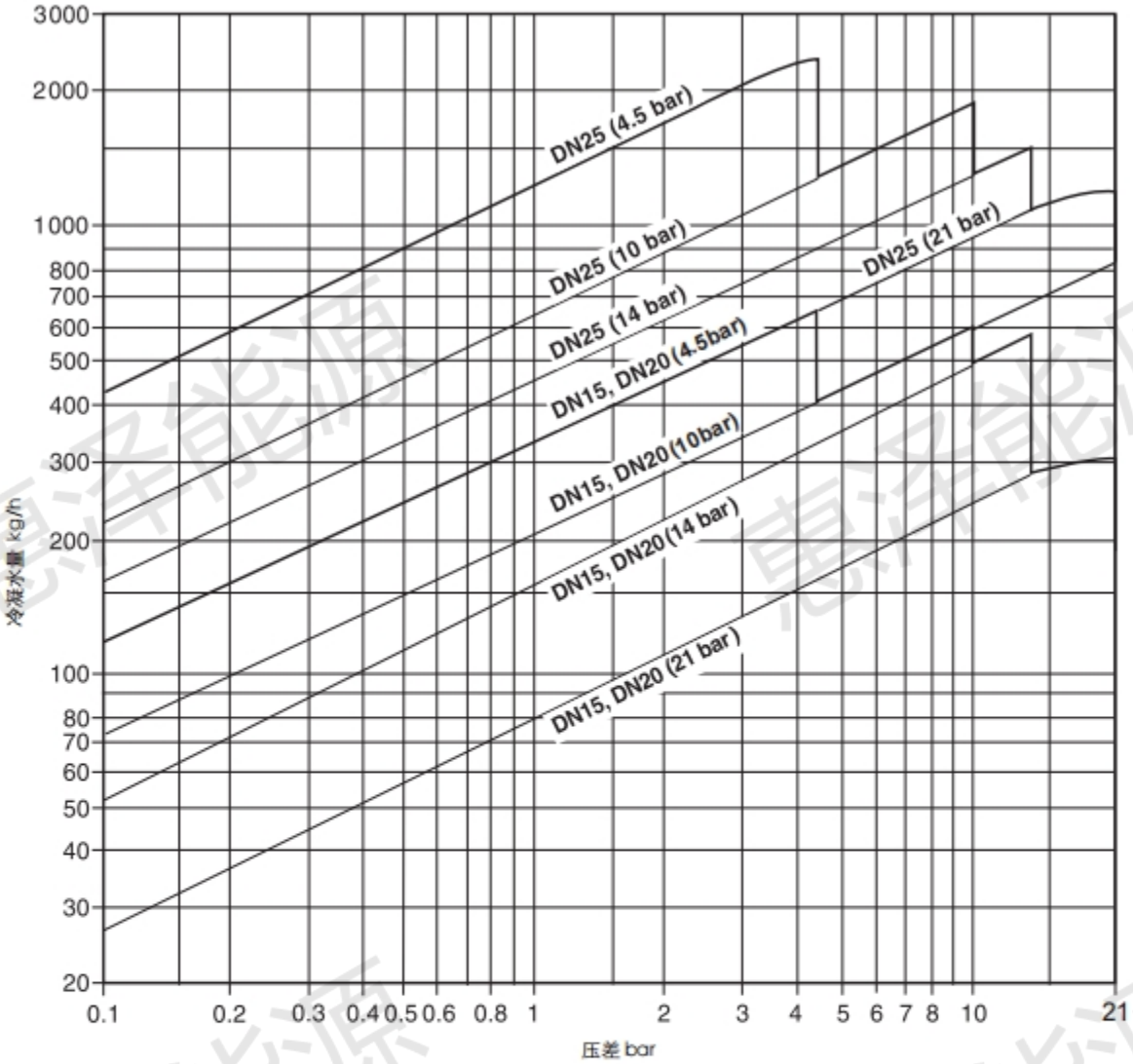


备注：1、选择时需考虑1.5至3倍安全系数
2、表中所示冷凝水量基于饱和温度下的冷凝水。在起动状态下，冷凝水为冷态，内部排空阀开启，可增加冷凝水排量。



惠泽能源

**冷凝水排量表（kg/h） 适用于AFT321系列 DN40-DN50**

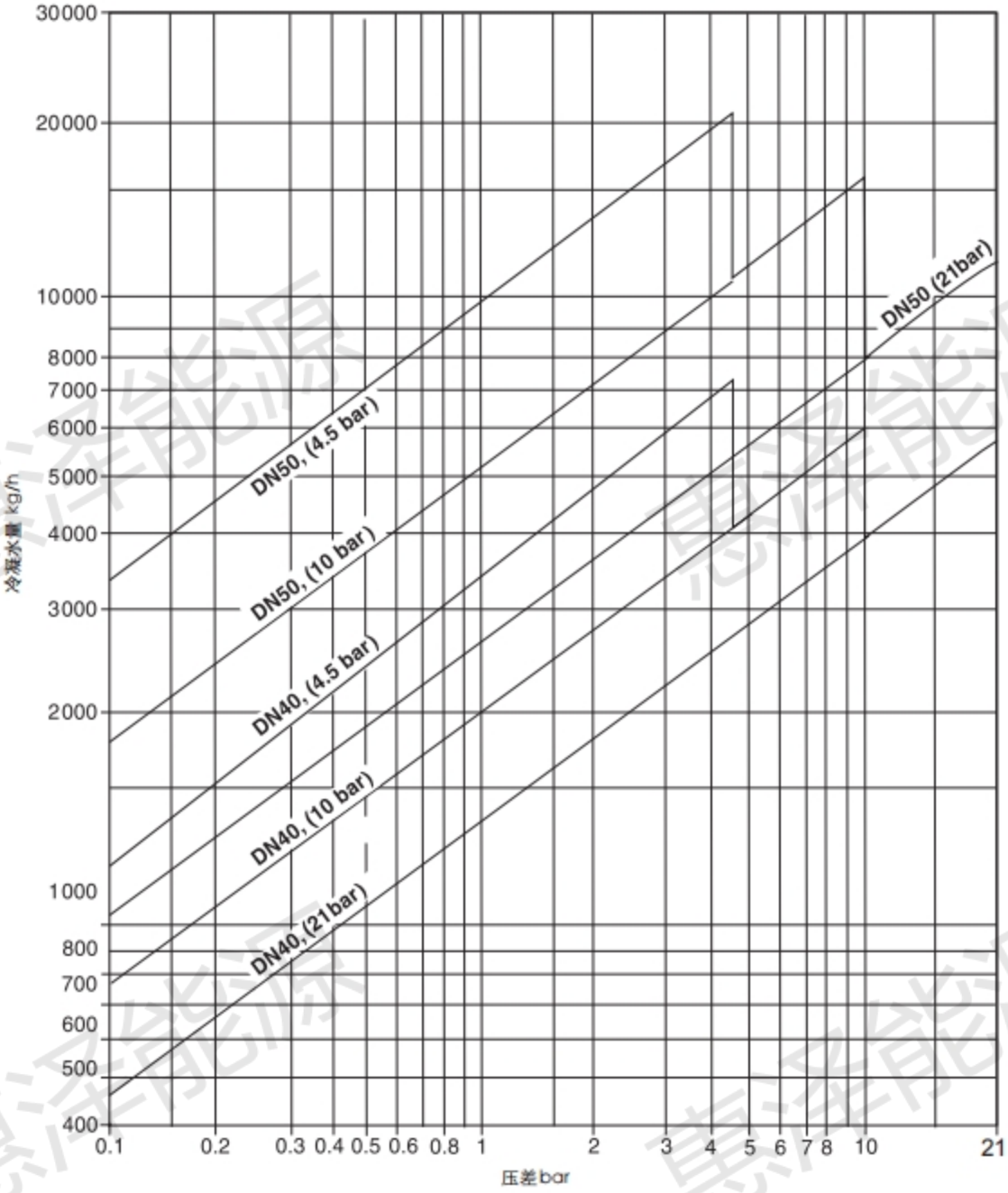


备注：1、选择时需考虑1.5至3倍安全系数
2、表中所示冷凝水量基于饱和温度下的冷凝水。在起动状态下，冷凝水为冷态，内部排空气阀开启，可增加冷凝水排量。



惠泽能源

# 杠杆浮球式疏水阀
# 球墨铸铁AFT317系列

**典型应用**

AFT317浮球式蒸汽疏水阀采用球墨铸铁材质，可用于工业工艺流程设备上。疏水阀具有很强的空气排放能力，是需要快速启动系统的最优选择。适用于加热器、纺织机械、热交换器以及其他中等规模的工艺流程设备。

**工作原理**

浮球式疏水阀是通过浮球和热静力元件的组合进行工作的。当设备刚启动时，管道内的空气通过热静力排空装置自动将空气排出，当低温冷凝水进入时，冷凝水液位上涨，浮球上升带动连杆机构开启阀门，冷凝水迅速排出，蒸汽很快进入设备，设备迅速升温，热静力排空装置的感温元件膨胀，排空装置关闭；浮球疏水阀开始正常工作，浮球随冷凝水液位升降，阻汽排水。

**可选型号**

AFT317-17　水平同侧安装

**口径和管道连接**

2-1/2"　3" 螺纹 BSP或NPT
DN65，DN80，DN100
法兰EN 1092 PN40,ANSI B16.5 Class 150

**工作条件**

| | |
|---|---|
| 阀体设计条件 | PN25 |
| 最高工作压力 PMO | 17Bar |
| 最高工作温度 TMO | 300℃ |
| 最高允许压力 PMA | 25Bar@239℃ |
| 最高允许温度 TMA | 300℃ |

**特点**

- 同侧进出结构紧凑，超大排量疏水
- 内置热静力膜盒排空气装置，可实现在线维修
- 过热蒸汽可选装活孔排汽阀
- 球墨铸铁材质适用于低压工况，性价比高

**选型依据**

- 冷凝水排量（kg/h）
- 最高工作压力(PMO)
- 工作压差( bar)
- 连接方式和尺寸
- 应用场合和蒸汽类型

**订购说明**

举列：2台AFT317F-17 DN80 PN40 水平方向同侧安装

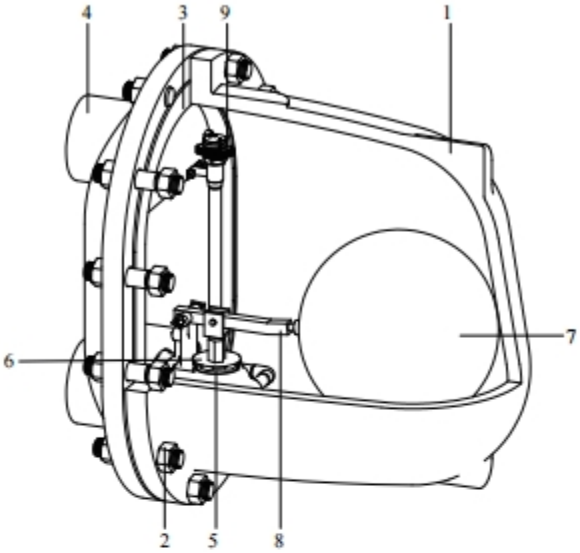


**材质**

| 序号 | 部件 | 材质 |
|---|---|---|
| 1 | 阀盖 | 球墨铸铁 |
| 2 | 阀盖螺栓/螺帽 | 碳钢 |
| 3 | 阀盖垫片 | 增强型石墨 |
| 4 | 阀体 | 球墨铸铁 |
| 5 | 主阀阀芯阀座 | 高强度合金不锈钢 |
| 6 | 主阀连杆限位组件 | 不锈钢 |
| 7 | 浮球体 | 不锈钢 |
| 8 | 浮球杠杆机构 | 不锈钢 |
| 9 | 排空气阀组件 | 不锈钢膜盒 |
| 10 | 挡板 | 不锈钢 |

**安装与维护**

- 安装疏水阀之前要彻底吹扫管道，清除管道中的污物
- 疏水阀水平安装，安装位置应易于接近以进行维护和检查
- 凝结水流向要与疏水阀安装箭头标志一致，并确保浮球臂位置水平以保证浮球自由垂直升降
- 为便于维护检修，在疏水阀前端安装一个截断阀
- 疏水阀前端需加装过滤器
- 当冷凝水排放到具有背压的冷凝水回收管线时，建议在疏水阀后端加装止回阀
- 出口管道应有适当规格，能够避免过量背压

**尺寸与重量（近似）** 单位：mm和kg

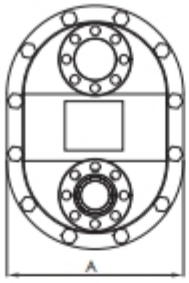


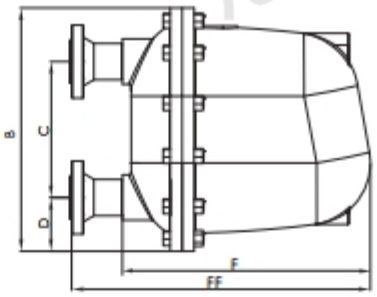


| 型号 | 口径 | A | B | C | D | F | FF | PMO | 重量 |
|---|---|---|---|---|---|---|---|---|---|
| AFT317 | 2-1/2" | 370 | 500 | 285 | 105 | 530 | - | 17 | 90 |
| | 3" | 370 | 500 | 285 | 105 | 530 | - | 17 | 90 |
| AFT317F | DN65 | 370 | 500 | 285 | 105 | - | 650 | 17 | 97 |
| | DN80 | 370 | 500 | 285 | 105 | - | 650 | 17 | 98 |
| | DN100 | 370 | 500 | 285 | 105 | - | 650 | 17 | 99 |

**冷凝水排量表**

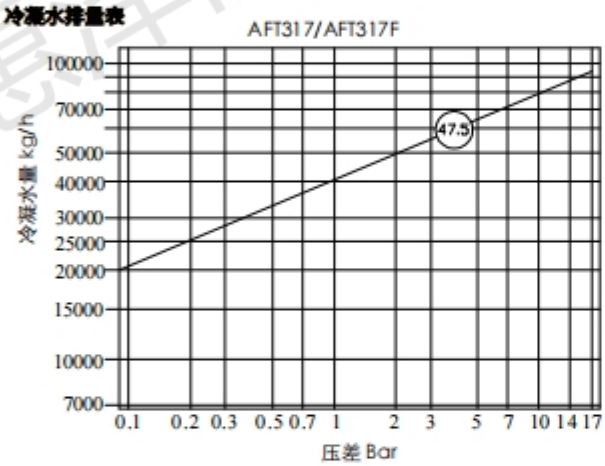


备注：1、选择时需要考虑1.5倍至3倍的安全系数。
2、表中所示冷凝水量基于饱和温度下的冷凝水。在起动状态下，冷凝水为冷态，内部排空气阀开启，可增加冷凝水排量。

**可供备件**

| | |
|---|---|
| 带浮球的主阀组件 | 3,5,6,7,8 |
| 排空气阀装置 | 9 |
| 阀盖垫片 | 3 |

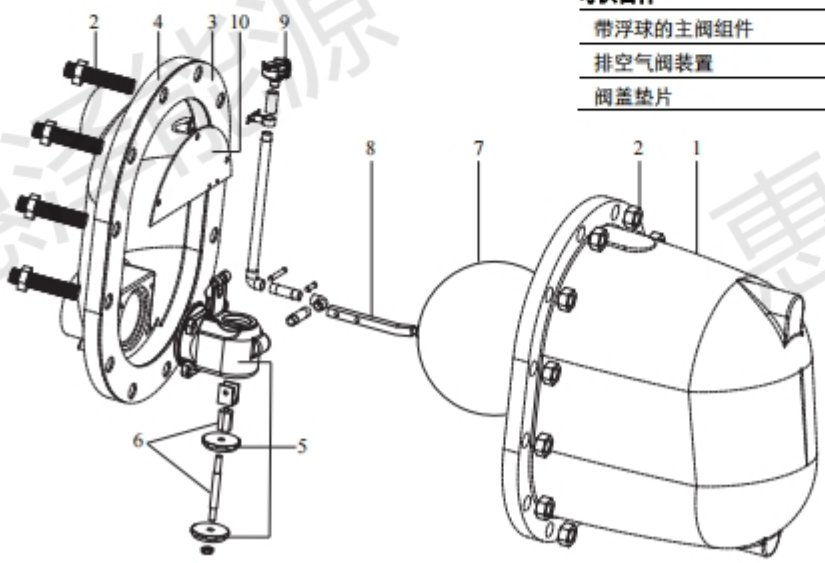


AFT317系列杠杆浮球式疏水阀

惠泽能源

# 杠杆浮球式疏水阀
# 碳钢AFT532L系列/不锈钢AFT632L系列

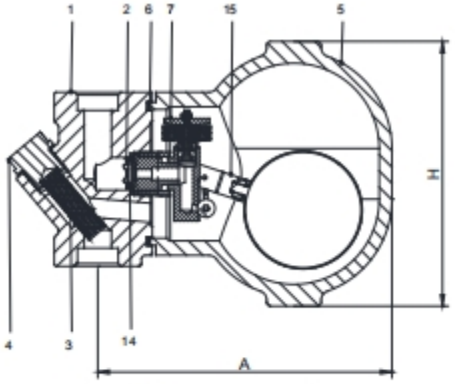


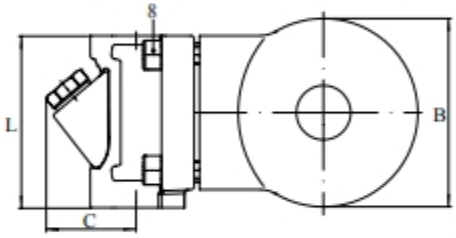


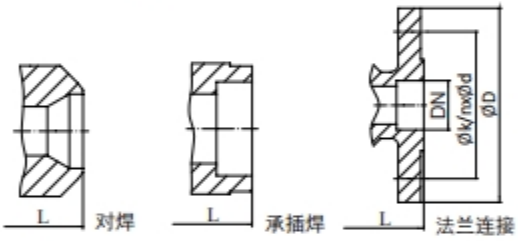


**典型应用**

AFT532L/AFT632L浮球式蒸汽疏水阀，可用于蒸汽集水管线及工业工艺流程设备上。疏水阀集成高品质排空气阀组件，具有很强的空气排放能力，是需要快速启动系统的最优选择。疏水阀同时还集成止回阀组件和过滤器组件，尤其适用于恶劣工况。

**工作原理**

浮球式疏水阀是通过浮球和热静力排空装置的组合进行工作的。当设备刚启动时，管道内的空气通过排空装置自动将空气排出，当低温冷凝水进入时，冷凝水液位上涨，浮球上升带动连杆机构开启阀门，冷凝水迅速排出，蒸汽很快进入设备，设备迅速升温，排空装置受热膨胀，排空装置关闭。浮球疏水阀开始正常工作，浮球随冷凝水液位升降，阻汽排水。

**可选型号**

AFT532L/AFT632L　垂直安装
AFT532L/AFT632L　水平安装

**其它选项**

可选装排气阀和排污阀

**口径和管道连接**

1/2" 3/4" 1"
螺纹 BSP/NPT 承插焊/对焊
DN15,DN20和DN25
法兰EN1092 PN40 ANSI B16.5 Class 150/300

**工作条件**

| 型号 | AFT532L/AFT632L | | | |
|---|---|---|---|---|
| 工作压力（Bar） | 4 | 14 | 21 | 28.5 |
| 工作温度（℃） | 400 | | | 250 |
| 允许的最大工作压差 △PMax（Bar） | 4 | 14 | 21 | 32 |

**特点**

- 带液位控制的浮球疏水阀适用于各种蒸汽系统冷凝水排放
- 热静力排空装置适用于快速启动系统(对于温度≥100° C的冷凝水)，高温冷凝液即时排放，低压差下也会排放大量冷凝水
- 自带过滤器，可在线维修，
- 内置止回功能，防止凝液倒流
- 内置防冲蚀扰流装置，保护阀体流道

**材质**

| 序号 | 部件 | 材质 |
|---|---|---|
| 1* | 阀体 | 锻钢A105 |
| 2 | 密封圈 | 不锈钢 |
| 3 | 过滤器 | 不锈钢 |
| 4 | 过滤器堵头 | 不锈钢 |
| 5* | 阀盖 | 铸钢WCB |
| 6 | 垫片 | 金属石墨复合垫片 |
| 7 | 排空气阀组件 | 合金钢 |
| 8* | 螺栓 | 35CrMoVA |
| 9* | 排气阀堵头 | 45钢 |
| 10 | 密封圈 | 不锈钢 |
| 11* | 排污口堵头 | 45钢 |
| 12 ※ | 手动排汽阀 | 不锈钢 |
| 13 ※ | 排污球阀 | 不锈钢 |
| 14 | 止回阀 | 不锈钢 |
| 15 | 浮球球体 | 不锈钢 |

※表示可选装件
*可提供不锈钢材质部件，型号变为AFT632L系列

**尺寸与重量（近似）**

| | | 连接方式 | | | | | | | | |
|---|---|---|---|---|---|---|---|---|---|---|
| | | 螺纹/承插焊 | | | 对焊 | | | 法兰 | | |
| 口径 | mm | DN15 | DN20 | DN25 | DN15 | DN20 | DN25 | DN15 | DN20 | DN25 |
| | inch | 1/2" | 3/4" | 1" | 1/2" | 3/4" | 1" | 1/2" | 3/4" | 1" |
| 尺寸 | L | 96 | | | 96 | | | 150 | | 160 |
| | H | 146 | | | 146 | | | 146 | | |
| | A | 160 | | | 160 | | | 160 | | |
| | B | 108 | | | 108 | | | 108 | | |
| | C | 51 | | | 51 | | | 51 | | |
| 重量（kg） | | 5.2 | 5.5 | 5.9 | 5.1 | 5.4 | 5.4 | 5.8 | 7.4 | 7.7 |

**选型依据**

- 冷凝水排量（kg/h）
- 最高工作压力(PMO)
- 工作压差( bar)
- 连接方式和尺寸
- 应用场合和蒸汽类型

**安装与维护**

- 安装疏水阀之前要彻底吹扫管道，清除管道中的污物。
- 疏水阀支持任意方向安装，安装位置应易于接近以进行维护和检查。
- 凝结水流向要与疏水阀安装箭头标志一致，并确保浮球臂位置水平以保证浮球自由垂直升降。
- 为便于维护检修，在疏水阀前端安装一个截断阀。
- 出口管道应有适当规格，能够避免过量背压。

**订购说明**

举列：1台AFT532L-21 1" SW承插焊连接方式 浮球式疏水阀，垂直安装

**冷凝水排量表**

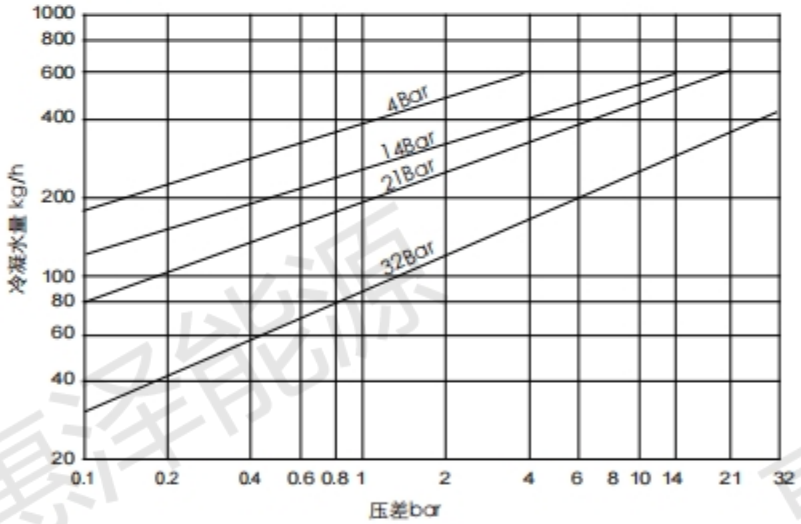


**选装项**

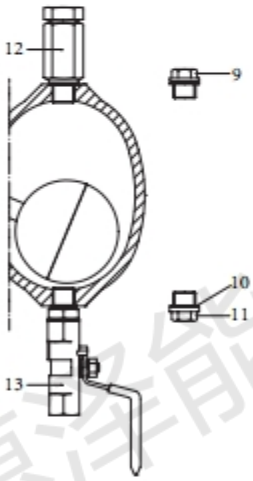


排气阀堵头（注9）
排污口堵头（注 11）
手动排气阀（注12）
排污球阀（注13，仅限138ar，200℃）

备注：1、表中所示冷凝水量基于饱和温度下的冷凝水。
2、在起动状态下，冷凝水为冷态，内部热静力排空阀开启，可额外增加排水量，见下表。

| 冷启动时可额外增加的排水量 | | | | | | | | |
|---|---|---|---|---|---|---|---|---|
| 入口压差 Bar | 1 | 2 | 4 | 8 | 10 | 14 | 21 | 32 |
| 常温排量 kg/h | 180 | 250 | 350 | 480 | 530 | 620 | 750 | 920 |



惠泽能源

# 杠杆浮球式疏水阀
# 铸钢AFT532系列/铸不锈钢632系列

**典型应用**

AFT532/AFT632 系列杆浮球式蒸汽疏水阀采用铸钢或铸不锈钢材质，可用于蒸汽集水管线及工业工艺流程设备上。疏水阀内部组件大量采用合金钢，具有使用寿命超长的特点。阀体内部集成高品质排空气阀组件，具有很强的空气排放能力，是需要快速启动系统的最优选择。适用于加热器、纺织机械、热交换器以及其他中等规模的工艺流程设备。

**其他选项**

AFT532FC/AFT632FC

除带有排气阀外，可选装破蒸汽汽锁装置（SLR）,以防止系统中出现蒸汽汽锁。型号中 用字母“C”表示。

**工作原理**

杠杆浮球式疏水阀是通过浮球杠杆机构和热静力元件的组合进行工作的。当设备刚启动时，管道内的空气通过热静力排空装置自动将空气排出；当低温冷凝水进入时，冷凝水液位上涨，浮球上升带动杠杆机构开启阀门，冷凝水迅速排出；蒸汽很快进入设备，设备迅速升温，热静力排空装置的双金属组件膨胀，排空装置关闭。浮球疏水阀开始进入正常工作，浮球随冷凝水液位升降，阻汽排水。

**口径和管道连接**

DN15，DN20，DN25，DN40，DN50

法兰EN 1092 PN40，ANSI B16.5 Class 150/300

**工作条件**

| 阀体设计条件 | | PN40 |
|---|---|---|
| 最高工作压力 | PMO | 32Bar |
| 最高工作温度 | TMO | 饱和蒸汽温度 |
| 最高允许压力 | PMA | 40 Bar@ 100 ℃ |
| 最高允许温度 | TMA | 300 ℃ @ 27.5Bar |

**特点**

- 高强度淬硬合金钢阀芯阀座及连杆限位组件
- 内置双金属热敏排空气阀组件，可实现在线维修
- 内装防冲蚀挡板保护阀体流道
- 阀体内入口处加装高强度挡板抗水锤冲击
- 过热蒸汽可选装活孔排汽阀

**可供型号**

AFT532/AFT632 DN15/DN20/DN25/DN40/DN50 水平安装

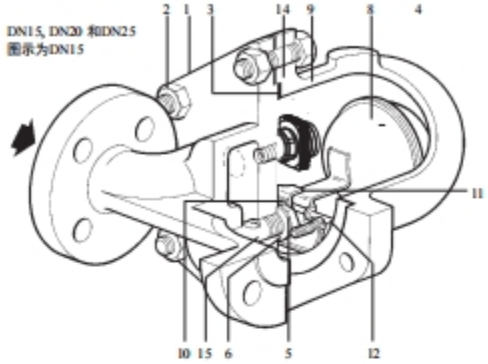


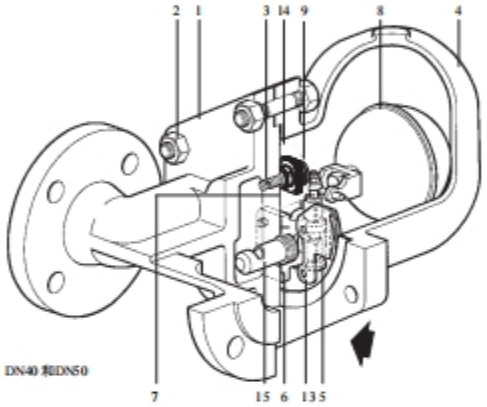


**材质**

| 序号 | 部件 | 材质 |
|---|---|---|
| 1* | 阀体 | 铸钢WCB |
| 2* | 阀盖螺栓/螺帽 | 高强度碳钢 |
| 3 | 阀盖垫片 | 增强型石墨 |
| 4* | 阀盖 | 铸钢WCB |
| 5 | 主阀阀芯阀座 | 高强度合金钢 |
| 6 | 主阀组件垫片/阀座垫片 | 不锈钢 |
| 7 | 主阀连杆限位组件 | 高强度合金钢 |
| 8 | 浮球杠杆机构 | 合金钢/不锈钢球体 |
| 9 | 排空气阀组件 | 合金钢 |
| 10 | 支架 | 不锈钢 |
| 11 | 枢轴支架 | 不锈钢 |
| 12 | 枢轴销 | 不锈钢 |
| 13 | 内部挡板（仅 40 和 50） | 不锈钢 |
| 14 | 排空阀座垫片 | 不锈钢 |
| 15 | 防冲蚀挡板 | 不锈钢 |

*可提供不锈钢材质部件，型号变为AFT632系列

**尺寸与重量（近似）** 单位：mm和kg

| 型号 | 口径 | A PN/ANSI | B | C | D | E | F | 重量 |
|---|---|---|---|---|---|---|---|---|
| AFT532 AFT632 | DN15 | 150 | 80 | 80 | 215 | 120 | 155 | 10.8 |
| | DN20 | 150 | 80 | 80 | 225 | 120 | 165 | 10.8 |
| | DN25 | 160 | 115 | 85 | 276 | 170 | 215 | 15.0 |
| | DN40 | 230 | 130 | 115 | 326 | 200 | 200 | 33.0 |
| | DN50 | 230 | 141 | 123 | 332 | 200 | 236 | 34.0 |

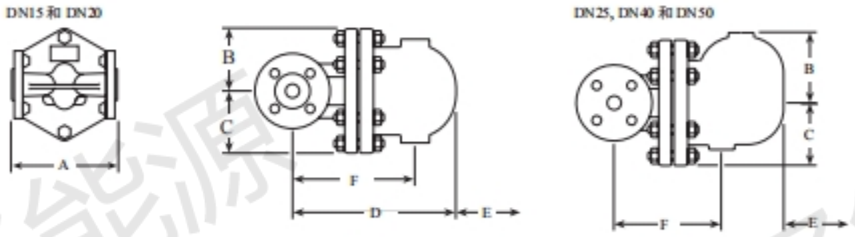


**安装与维护**

- 安装疏水阀之前要彻底吹扫管道，清除管道中的污物
- 疏水阀水平安装，安装位置应易于接近以进行维护和检查
- 凝结水流向要与疏水阀安装箭头标志一致，并确保浮球臂位置水平以保证浮球自由垂直升降
- 为便于维护检修，在疏水阀前端安装一个截断阀
- 疏水阀前端需加装过滤器
- 当冷凝水排放到具有背压的冷凝水回收管线时，建议在疏水阀后端加装止回阀
- 出口管道应有适当规格，能够避免过量背压

**选型依据**

- 冷凝水排量（kg/h）
- 最高工作压力 (PMO)
- 工作压差 ( bar)
- 连接方式和尺寸
- 应用场合和蒸汽类型

**订购说明**

举例：3 台 AFT532-10 DN50 PN40 杠杆浮球式疏水阀

**可供备件**

| | |
|---|---|
| 带浮球的主阀组件 | 5，6，7，8，10，11 |
| 排空气阀组件 | 3，6，9 |
| 阀盖垫片 | 3 |

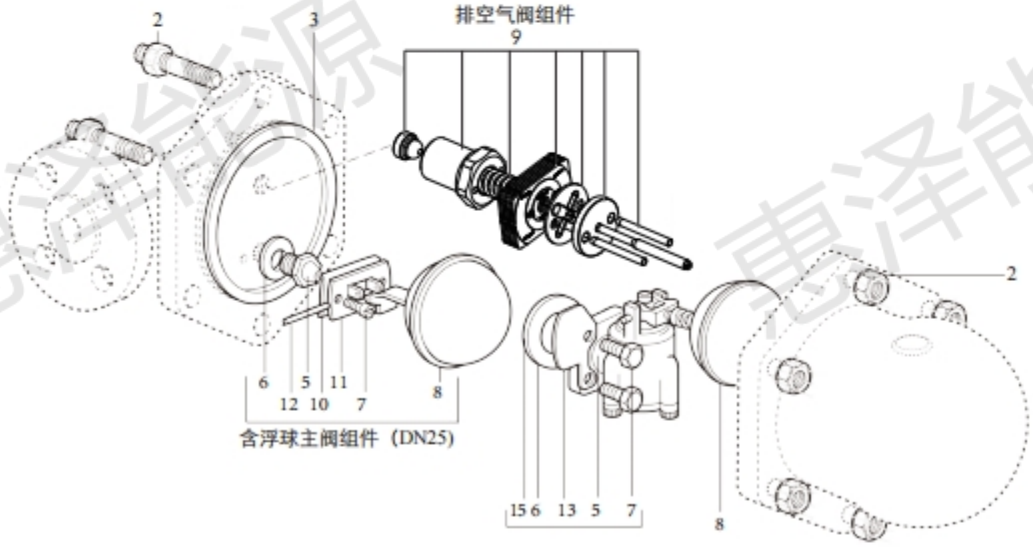




惠泽能源

# 杠杆浮球式疏水阀
# 铸钢AFT532系列/铸不锈钢632系列

**典型应用**

AFT532/AFT632 系列杆浮球式蒸汽疏水阀采用铸钢或铸不锈钢材质，可用于蒸汽集水管线及工业工艺流程设备上。疏水阀内部组件大量采用合金钢，具有使用寿命超长的特点。阀体内部集成高品质排空气阀组件，具有很强的空气排放能力，是需要快速启动系统的最优选择。适用于加热器、纺织机械、热交换器以及其他中等规模的工艺流程设备。

**其他选项**

AFT532FC/AFT632FC

除带有排气阀外，可选装破蒸汽汽锁装置（SLR）,以防止系统中出现蒸汽汽锁。型号中 用字母“C”表示。

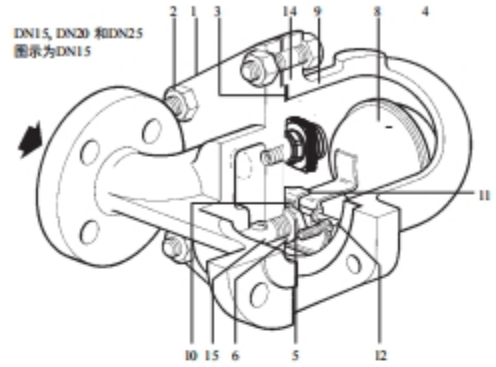


**工作原理**

杠杆浮球式疏水阀是通过浮球杠杆机构和热静力元件的组合进行工作的。当设备刚启动时，管道内的空气通过热静力排空装置自动将空气排出；当低温冷凝水进入时，冷凝水液位上涨，浮球上升带动杠杆机构开启阀门，冷凝水迅速排出；蒸汽很快进入设备，设备迅速升温，热静力排空装置的双金属组件膨胀，排空装置关闭。浮球疏水阀开始进入正常工作，浮球随冷凝水液位升降，阻汽排水。

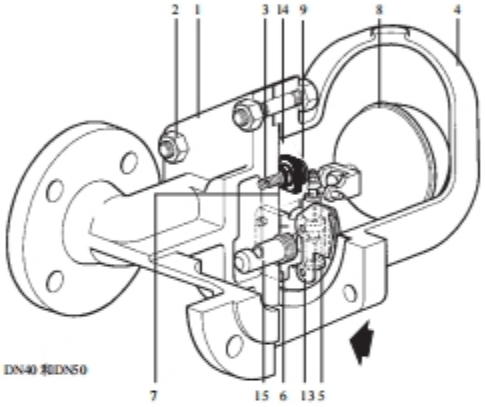


**口径和管道连接**

DN15，DN20，DN25，DN40，DN50

法兰EN 1092 PN40，ANSI B16.5 Class 150/300

**工作条件**

| 阀体设计条件 | | PN40 |
|---|---|---|
| 最高工作压力 | PMO | 32Bar |
| 最高工作温度 | TMO | 饱和蒸汽温度 |
| 最高允许压力 | PMA | 40 Bar@ 100 ℃ |
| 最高允许温度 | TMA | 300 ℃ @ 27.5Bar |

**特点**

- 高强度淬硬合金钢阀芯阀座及连杆限位组件
- 内置双金属热敏排空气阀组件，可实现在线维修
- 内装防冲蚀挡板保护阀体流道
- 阀体内入口处加装高强度挡板抗水锤冲击
- 过热蒸汽可选装活孔排汽阀

**可供型号**

AFT532/AFT632 DN15/DN20/DN25/DN40/DN50 水平安装

**材质**

| 序号 | 部件 | 材质 |
|---|---|---|
| 1* | 阀体 | 铸钢WCB |
| 2* | 阀盖螺栓/螺帽 | 高强度碳钢 |
| 3 | 阀盖垫片 | 增强型石墨 |
| 4* | 阀盖 | 铸钢WCB |
| 5 | 主阀阀芯阀座 | 高强度合金钢 |
| 6 | 主阀组件垫片/阀座垫片 | 不锈钢 |
| 7 | 主阀连杆限位组件 | 高强度合金钢 |
| 8 | 浮球杠杆机构 | 合金钢/不锈钢球体 |
| 9 | 排空气阀组件 | 合金钢 |
| 10 | 支架 | 不锈钢 |
| 11 | 枢轴支架 | 不锈钢 |
| 12 | 枢轴销 | 不锈钢 |
| 13 | 内部挡板（仅 40 和 50） | 不锈钢 |
| 14 | 排空阀座垫片 | 不锈钢 |
| 15 | 防冲蚀挡板 | 不锈钢 |

*可提供不锈钢材质部件，型号变为AFT632系列

**尺寸与重量（近似）** 单位：mm和kg

| 型号 | 口径 | A PN/ANSI | B | C | D | E | F | 重量 |
|---|---|---|---|---|---|---|---|---|
| AFT532 AFT632 | DN15 | 150 | 80 | 80 | 215 | 120 | 155 | 10.8 |
| | DN20 | 150 | 80 | 80 | 225 | 120 | 165 | 10.8 |
| | DN25 | 160 | 115 | 85 | 276 | 170 | 215 | 15.0 |
| | DN40 | 230 | 130 | 115 | 326 | 200 | 200 | 33.0 |
| | DN50 | 230 | 141 | 123 | 332 | 200 | 236 | 34.0 |

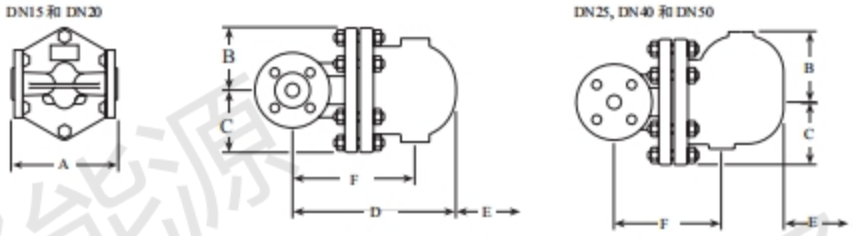


**安装与维护**

- 安装疏水阀之前要彻底吹扫管道，清除管道中的污物
- 疏水阀水平安装，安装位置应易于接近以进行维护和检查
- 凝结水流向要与疏水阀安装箭头标志一致，并确保浮球臂位置水平以保证浮球自由垂直升降
- 为便于维护检修，在疏水阀前端安装一个截断阀
- 疏水阀前端需加装过滤器
- 当冷凝水排放到具有背压的冷凝水回收管线时，建议在疏水阀后端加装止回阀
- 出口管道应有适当规格，能够避免过量背压

**选型依据**

- 冷凝水排量（kg/h）
- 最高工作压力 (PMO)
- 工作压差 ( bar)
- 连接方式和尺寸
- 应用场合和蒸汽类型

**订购说明**

举例：3 台 AFT532-10 DN50 PN40 杠杆浮球式疏水阀

**可供备件**

| | |
|---|---|
| 带浮球的主阀组件 | 5，6，7，8，10，11 |
| 排空气阀组件 | 3，6，9 |
| 阀盖垫片 | 3 |

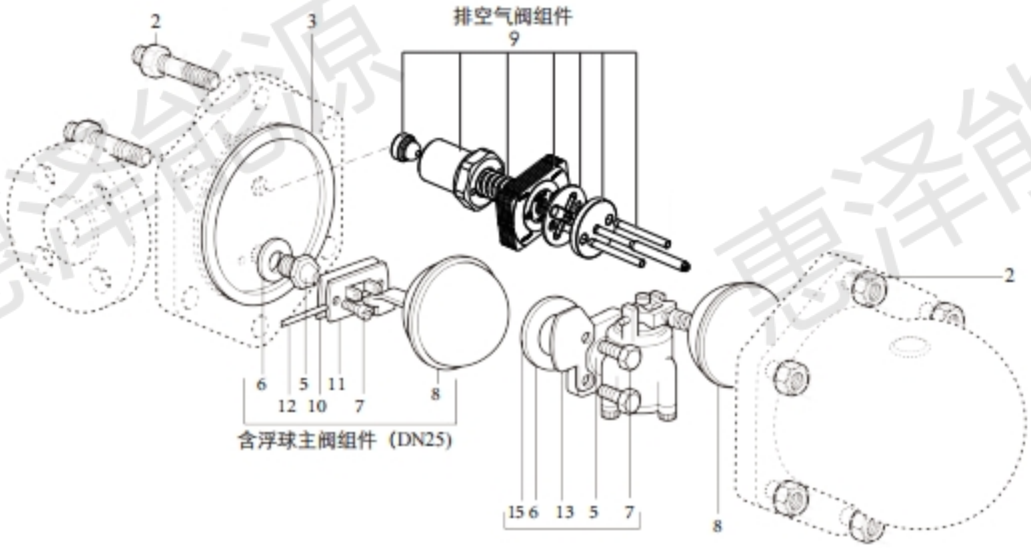




惠泽能源

# 杠杆浮球式疏水阀
# 铸钢AFT5328系列/铸不锈钢6328系列

**典型应用**

AFT5328/AFT6328 系列杆浮球式蒸汽疏水阀采用铸钢或铸不锈钢材质，可用于蒸汽集水管线及工业工艺流程设备上。疏水阀具有很强的空气排放能力，是需要快速启动系统的最优选择。适用于加热器、纺织机械、热交换器以及其他中等规模的工艺流程设备。

**其他选项**

AFT5328FC/AFT6328FC

除带有排气阀外，可选装破蒸汽汽锁装置（SLR），以防止系统中出现蒸汽汽锁。型号中 用字母“C”表示。

**工作原理**

杠杆浮球式疏水阀是通过浮球杠杆机构和热静力元件的组合进行工作的。当设备刚启动时，管道内的空气通过热静力排空装置自动将空气排出；当低温冷凝水进入时，冷凝水液位上涨，浮球上升带动杠杆机构开启阀门，冷凝水迅速排出；蒸汽很快进入设备，设备迅速升温，热静力排空装置的感温液体膨胀，排空装置关闭。浮球疏水阀开始进入正常工作，浮球随冷凝水液位升降，阻汽排水。

**口径和管道连接**

DN15，DN20，DN25，DN40，DN50

法兰EN 1092 PN40，ANSI B16.5 Class 150/300

**工作条件**

| 阀体设计条件 | | PN40 |
|---|---|---|
| 最高工作压力 | PMO | 32Bar |
| 最高工作温度 | TMO | 饱和蒸汽温度 |
| 最高允许压力 | PMA | 40Bar@ 100℃ |
| 最高允许温度 | TMA | 300℃@27.5Bar |

**特点**

- 高强度淬硬合金钢阀芯阀座
- 内置膜盒式热敏排空气阀组件，可实现在线维修
- 内装防冲蚀挡板保护阀体流道
- 阀体内入口处加装高强度挡板抗水锤冲击
- 过热蒸汽可选装活孔排汽阀

**可供型号**

AFT5328/AFT6328 DN15/DN20/DN25/DN40/DN50 水平安装

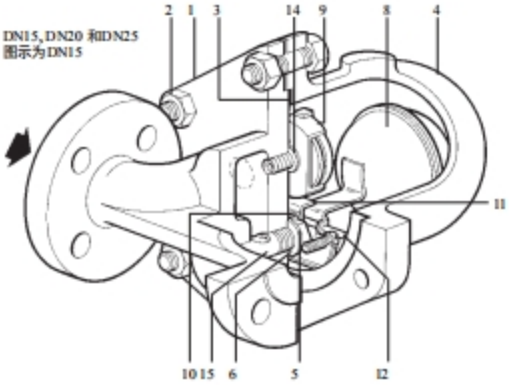


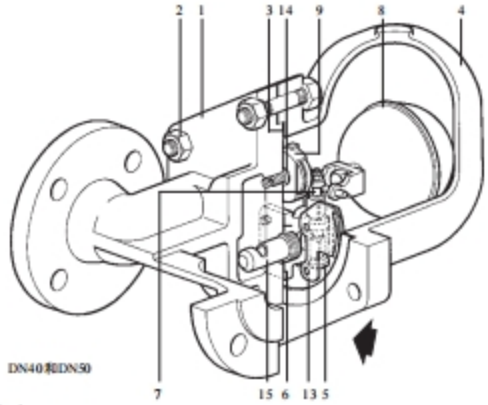


**材质**

| 序号 | 部件 | 材质 |
|---|---|---|
| 1* | 阀体 | 铸钢WCB |
| 2* | 阀盖螺栓/螺帽 | 高强度碳钢 |
| 3 | 阀盖垫片 | 增强型石墨 |
| 4* | 阀盖 | 铸钢WCB |
| 5 | 主阀阀芯阀座 | 高强度合金钢 |
| 6 | 主阀组件垫片/阀座垫片 | 不锈钢 |
| 7 | 主阀连杆限位组件 | 不锈钢 |
| 8 | 浮球杠杆机构 | 不锈钢 |
| 9 | 排空气阀组件 | 不锈钢 |
| 10 | 支架 | 高强度合金钢 |
| 11 | 枢轴支架 | 不锈钢 |
| 12 | 枢轴销 | 不锈钢 |
| 13 | 内部挡板（仅 40 和 50） | 不锈钢 |
| 14 | 排空阀座垫片 | 不锈钢 |
| 15 | 防冲蚀挡板 | 不锈钢 |

*可提供不锈钢材质部件，型号变为AFT6328系列

**尺寸与重量（近似）** 单位：mm和kg

| 型号 | 口径 | A PN/ANSI | B | C | D | E | F | 重量 |
|---|---|---|---|---|---|---|---|---|
| AFT5328 AFT6328 | DN15 | 150 | 80 | 80 | 215 | 120 | 155 | 10.8 |
| | DN20 | 150 | 80 | 80 | 225 | 120 | 165 | 10.8 |
| | DN25 | 160 | 115 | 85 | 276 | 170 | 215 | 15.0 |
| | DN40 | 230 | 130 | 115 | 326 | 200 | 200 | 33.0 |
| | DN50 | 230 | 141 | 123 | 332 | 200 | 236 | 34.0 |

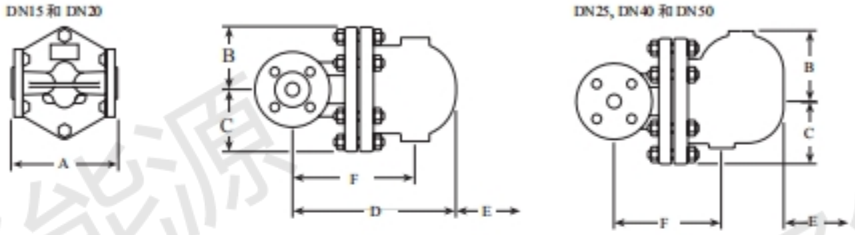


**安装与维护**

- 安装疏水阀之前要彻底吹扫管道，清除管道中的污物
- 疏水阀水平安装，安装位置应易于接近以进行维护和检查
- 凝结水流向要与疏水阀安装箭头标志一致，并确保浮球臂位置水平以保证浮球自由垂直升降
- 为便于维护检修，在疏水阀前端安装一个截断阀
- 疏水阀前端需加装过滤器
- 当冷凝水排放到具有背压的冷凝水回收管线时，建议在疏水阀后端加装止回阀
- 出口管道应有适当规格，能够避免过量背压

**选型依据**

- 冷凝水排量（kg/h）
- 最高工作压力 (PMO)
- 工作压差 ( bar)
- 连接方式和尺寸
- 应用场合和蒸汽类型

**订购说明**

举例：3 台 AFT5328-10 DN50 PN40 杠杆浮球式疏水阀

**可供备件**

| | |
|---|---|
| 带浮球的主阀组件 | 5，6，7，8，10，11 |
| 排空气阀组件 | 3，6，9 |
| 阀盖垫片 | 3 |

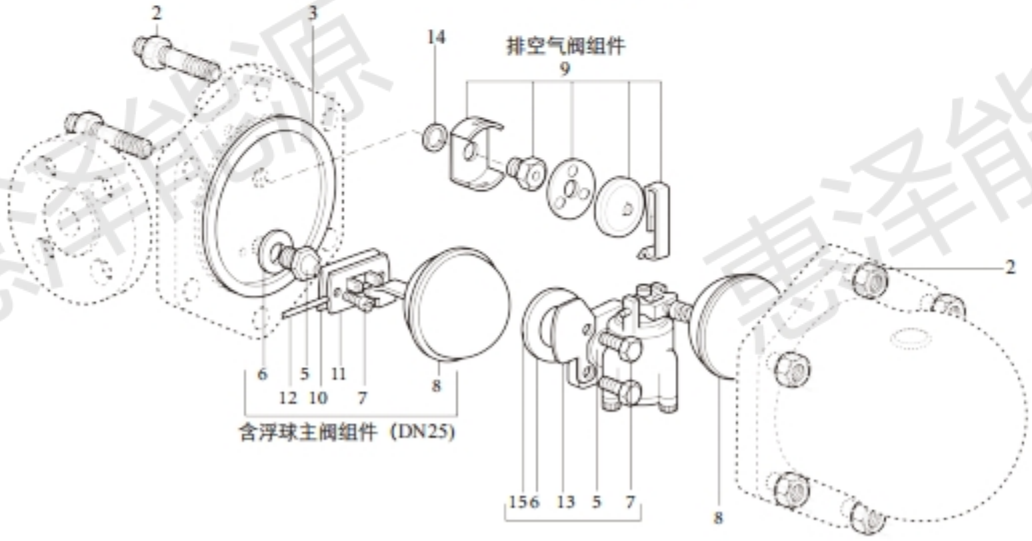




惠泽能源

# 杠杆浮球式疏水阀
# 铸钢AFT5328N系列/铸不锈钢AFT6328N系列

**典型应用**

AFT5328N/AFT6328N 系列杆浮球式蒸汽疏水阀采用铸钢或铸不锈钢材质，可用于蒸汽集水管线及工业工艺流程设备上。疏水阀内置过滤器，有效防止管道内残渣及污物进入疏水阀内部，且有很强的空气排放能力，是需要快速启动系统的最优选择。适用于加热器、纺织机械、热交换器以及其他中等规模的工艺流程设备。

**其他选项**

AFT5328NFC/AFT6328NFC

除带有排气阀外，可选装破蒸汽汽锁装置（SLR）,以防止系统中出现蒸汽汽锁。型号中 用字母“C”表示。

**工作原理**

杠杆浮球式疏水阀是通过浮球杠杆机构和热静力元件的组合进行工作的。当设备刚启动时，管道内的空气通过热静力排空装置自动将空气排出；当低温冷凝水进入时，冷凝水液位上涨，浮球上升带动杠杆机构开启阀门，冷凝水迅速排出；蒸汽很快进入设备，设备迅速升温，热静力排空装置的感温液体膨胀，排空装置关闭。浮球疏水阀开始进入正常工作，浮球随冷凝水液位升降，阻汽排水。

**口径和管道连接**

DN25，DN40，DN50

法兰EN 1092 PN40，ANSI B16.5 Class 150/300

**工作条件**

| 阀体设计条件 | | PN40 |
|---|---|---|
| 最高工作压力 | PMO | 32Bar |
| 最高工作温度 | TMO | 饱和蒸汽温度 |
| 最高允许压力 | PMA | 40Bar@ 100℃ |
| 最高允许温度 | TMA | 300℃@ 27.5Bar |

**特点**

- 高强度淬硬合金钢阀芯阀座
- 内置膜盒式热敏排空气阀组件，可实现在线维修
- 内装防冲蚀挡板保护阀体流道
- 阀体内入口处加装高强度挡板抗水锤冲击
- 过热蒸汽可选装活孔排汽阀

**可供型号**

AFT532N/AFT632N DN25/DN40/DN50 水平安装

DN25

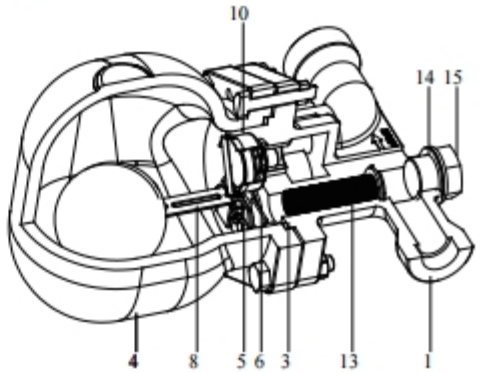


DN40/DN50

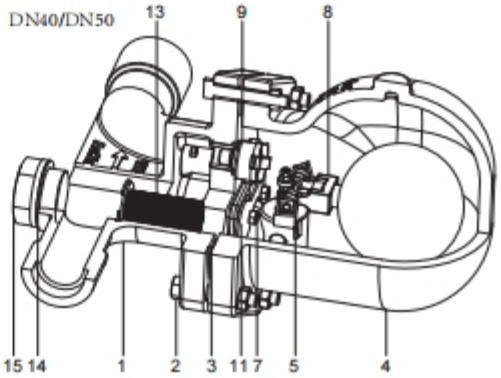


**材质**

| 序号 | 部件 | 材质 |
|---|---|---|
| 1* | 阀体 | 铸钢 WCB |
| 2 | 阀盖螺栓/螺母 | 高强度碳钢 |
| 3 | 阀盖垫片 | 增强型石墨 |
| 4* | 阀盖 | 铸钢 WCB |
| 5 | 主阀阀芯阀座 | 高强度合金钢 |
| 6 | 阀座垫片 | 不锈钢 |
| 7 | 主阀装配螺丝 | 不锈钢 |
| 8 | 浮球杠杆机构 | 合金钢/不锈钢球体 |
| 9 | 排空气阀组件 | 不锈钢 |
| 10 | 支架 | 不锈钢 |
| 11 | 防冲蚀挡板 | 不锈钢 |
| 12 | 垫高块 | 不锈钢 |
| 13 | 滤网 | 不锈钢 |
| 14 | 滤网垫片 | 紫铜 |
| 15* | 滤网堵头 | 碳钢 |

*可提供不锈钢材质部件，型号变为AFT632N系列

**尺寸与重量（近似）** 单位：mm和kg

| 口径 | A | | | | | | | | B | C | D | E | 重量 |
|---|---|---|---|---|---|---|---|---|---|---|---|---|---|
| | SW | PN16 | PN25 | PN40 | PN63 | CL150 | CL300 | CL600 | | | | | |
| DN25 | 210 | 240 | 240 | 240 | 248 | 220 | 238 | 252 | 111 | 80 | 270 | 205 | 14 |
| DN40 | 320 | 352 | 352 | 352 | 356 | 334 | 350 | 366 | 127 | 107 | 311 | 185 | 23 |
| DN50 | 320 | 342 | 354 | 354 | 358 | 338 | 354 | 374 | 141 | 124 | 320 | 223 | 32 |

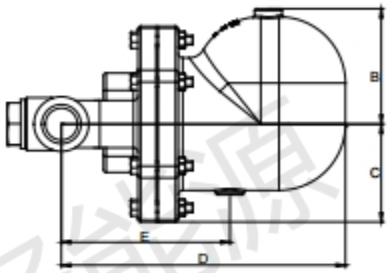


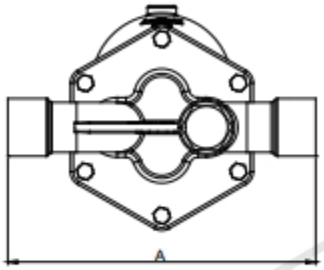


**安装与维护**

- 安装疏水阀之前要彻底吹扫管道，清除管道中的污物
- 疏水阀水平安装，安装位置应易于接近以进行维护和检查
- 凝结水流向要与疏水阀安装箭头标志一致，并确保浮球臂位置水平以保证浮球自由垂直升降
- 为便于维护检修，在疏水阀前端安装一个截断阀
- 当冷凝水排放到具有背压的冷凝水回收管线时，建议在疏水阀后端加装止回阀
- 出口管道应有适当规格，能够避免过量背压

**选型依据**

- 冷凝水排量（kg/h）
- 最高工作压力（PMO）
- 工作压差（bar）
- 连接方式和尺寸
- 应用场合和蒸汽类型

**订购说明**

举例：3 台 AFT5328-10 DN50 PN40 杠杆浮球式疏水阀

**可供备件**

| | |
|---|---|
| 带浮球的主阀组件 | 5，6，7，8，10，11 |
| 排空气阀组件 | 9 |
| 阀盖垫片 | 3 |

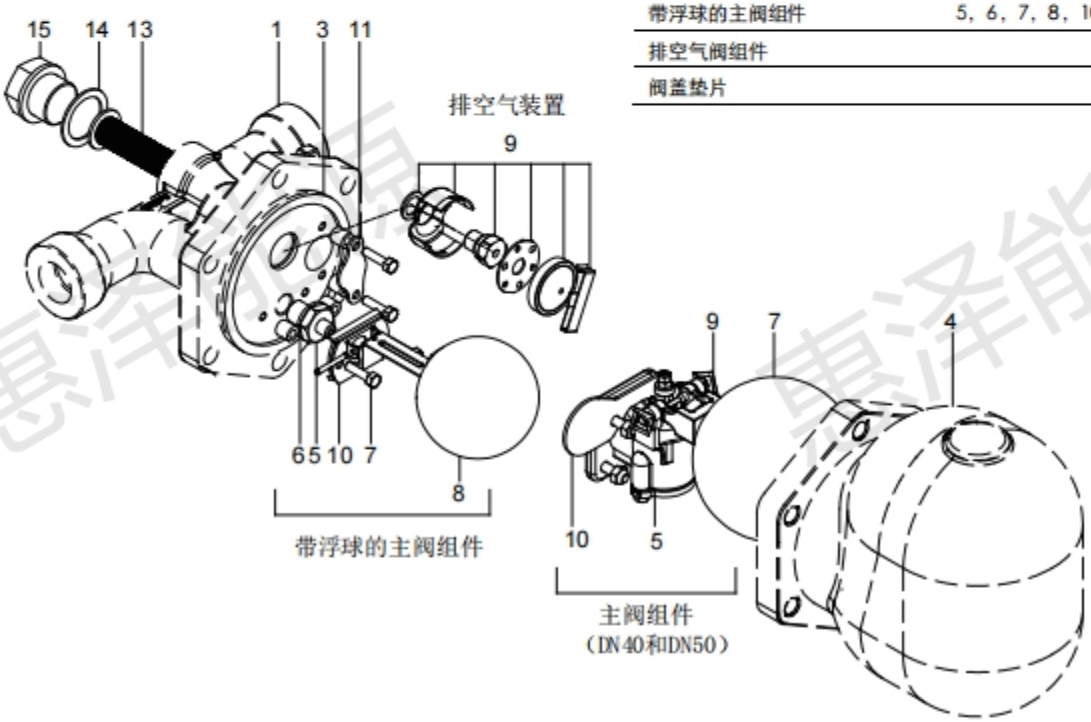




惠泽能源

**冷凝水排量表（kg/h） 适用于AFT532/AFT532N/AFT632/AFT632N/AFT5328/AFT6328/AFT5328N/AFT6328N系列 DN15-DN25**

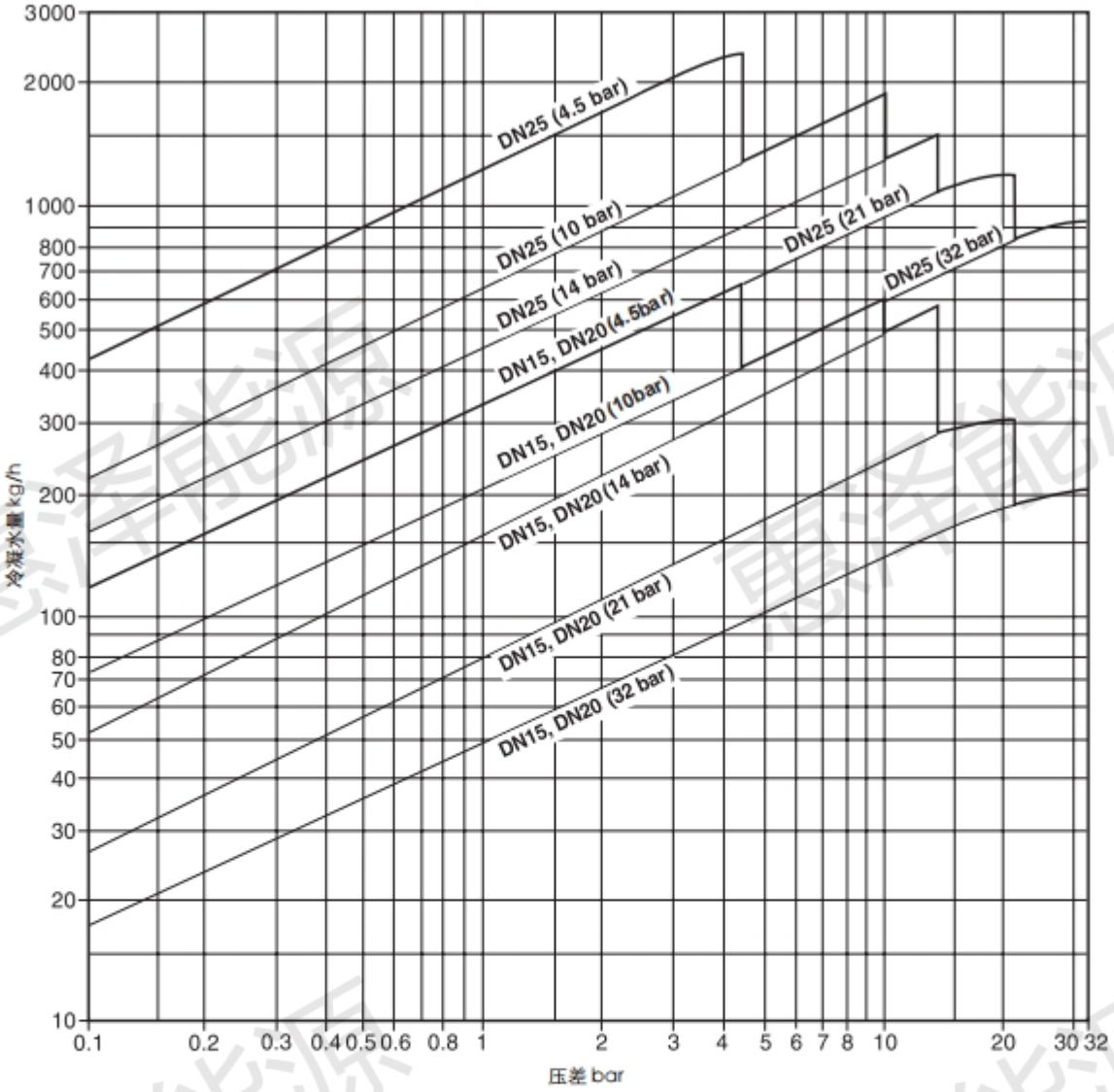


备注：1、选择时需考虑1.5至3倍安全系数
2、表中所示冷凝水量基于饱和温度下的冷凝水。在起动状态下，冷凝水为冷态，内部排空阀开启，可增加冷凝水排量。



惠泽能源

**冷凝水排量表（kg/h） 适用于AFT532/AFT532N/AFT632/AFT632N/AFT5328/AFT6328/AFT5328N/AFT6328N系列 DN40-DN50**

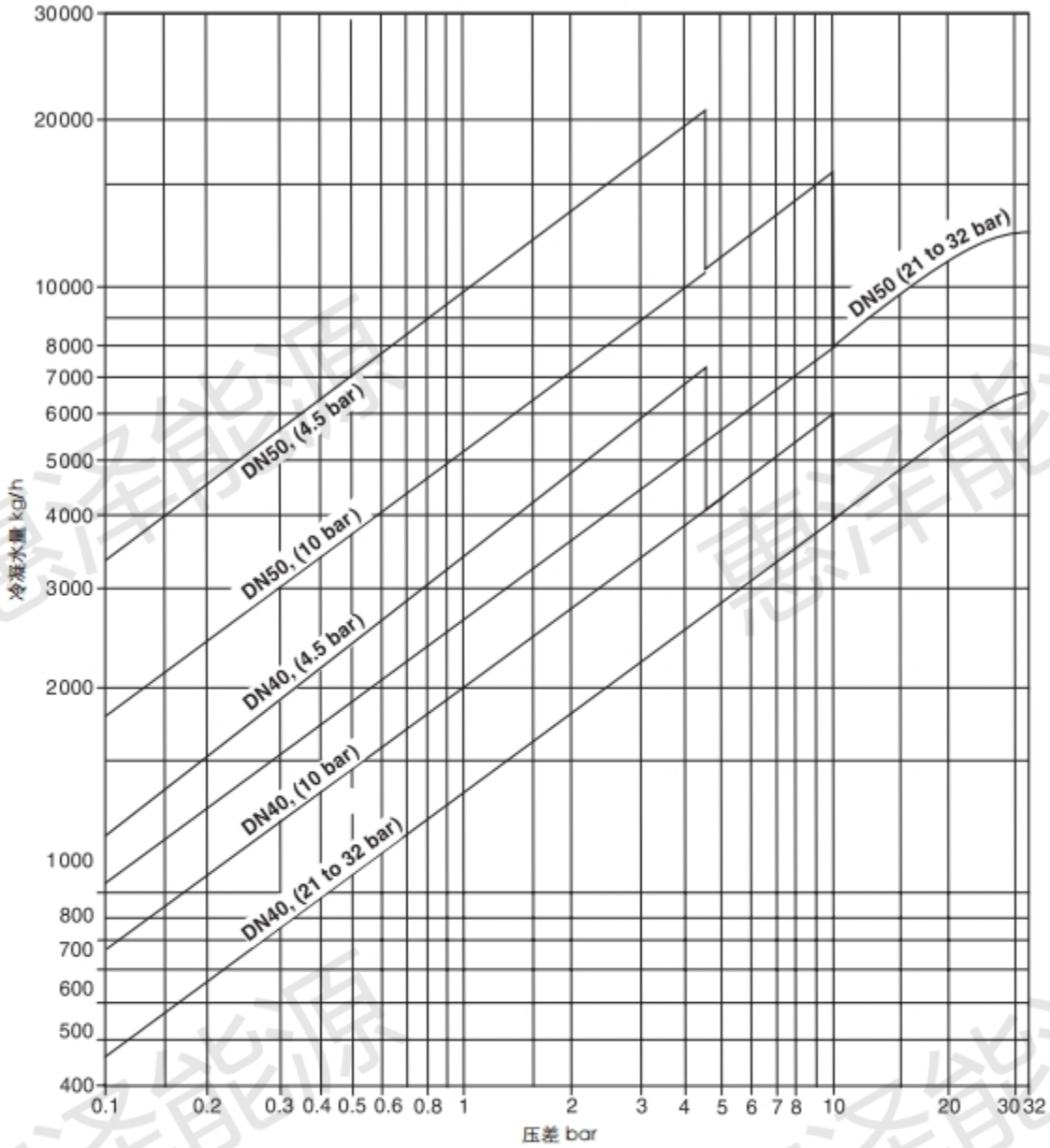


备注：1、选择时需考虑1.5至3倍安全系数
2、表中所示冷凝水量基于饱和温度下的冷凝水。在起动状态下，冷凝水为冷态，内部排空气阀开启，可增加冷凝水排量。



惠泽能源

# 热动力式疏水阀
# 铸钢ATD5168系列/铸不锈钢ATD6168系列

**典型应用**

ATD5168 系列热动力式蒸汽疏水阀的阀体为铸钢材质，阀座为不锈钢 420 材质，自动排出凝结水、空气及其它不凝结气体，并防止蒸汽泄漏。适用于蒸汽管网导淋及设备的小规模排水。

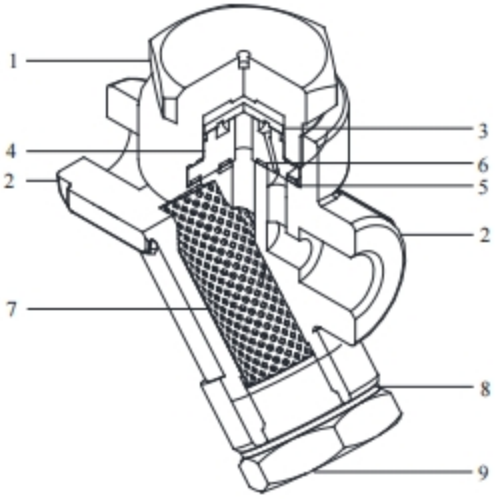


**工作原理**

热动力式蒸汽疏水阀内有一个活动阀片，蒸汽和凝结水通过阀片下端排水孔时，由于凝结水的快速流动和闪蒸，使动作件阀片上下产生压差，启动阀片开启和关闭，从而达到阻汽排水的目的。

**可选型号**

ATD5168 水平或垂直安装

**口径和管道连接**

1/2" 3/4" 1" BSP螺纹或NPT螺纹连接
DN15 DN20 DN25 DN32 DN40 DN50 法兰EN 1092 PN16, ANSI B16.5 Class 150/300

**工作条件**

| | |
|---|---|
| 最高工作压力 PMO | 16Bar |
| 最高工作温度 TMO | 399℃ |
| 最高允许温度 TMA | 400℃ |
| 最大工作背压 PMOB | 上游压力的 80%，否则阀无法关闭 |

**材质**

| 序号 | 部件 | 材质 |
|---|---|---|
| 1* | 阀盖 | 铸钢 WCB |
| 2* | 阀体 | 铸钢 WCB |
| 3 | 阀片 | 不锈钢 420 |
| 4 | 阀座 | 不锈钢 420 |
| 5 | 垫片 | 石墨 |
| 6 | 过滤器 | 不锈钢 |
| 7 | 过滤器垫片 | 紫铜 |
| 8* | 过滤器盖 | 碳钢 |

*可提供不锈钢材质部件，型号变为ATD6168系列

**特点**

- 适用于饱和及过热蒸汽
- 三孔平衡式出水设计，可延长阀座的使用寿命
- 内置过滤器，可选装排污阀保护疏水阀不受污染侵害
- 任意安装方向均有效（最佳安装方式为水平安装），垂直安装可防冻

**选型依据**

- 冷凝水排量（kg/h）
- 最高工作压力(PMO)
- 工作压差( bar)
- 连接方式和尺寸
- 应用场合和蒸汽类型

**订购说明**

举列：1台ATD5168F DN20 150LB 水平安装

**安装与维护**

- 安装疏水阀之前要彻底吹扫管道，清除管道中的污物。
- 疏水阀水平或垂直安装，安装位置应易于接近以进行维护和检查。
- 凝结水流向要与疏水阀安装箭头标志一致
- 为便于维护检修，在疏水阀前端安装一个截断阀。
- 当冷凝水排放到具有背压的冷凝水回收管线时，建议在疏水阀后端加装止回阀
- 出口管道应有适当规格，能够避免过量背压。

**尺寸与重量（近似）**单位：mm和kg

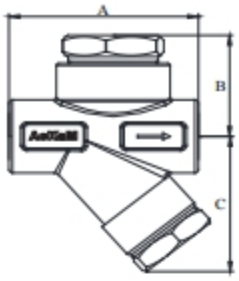


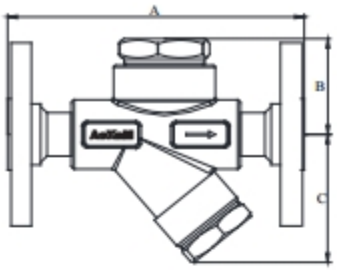


| 型号 | 口径 | A | B | C | PMO | 重量 |
|---|---|---|---|---|---|---|
| ATD5168 | 1/2" | 80 | 47 | 63 | 16 | 1.08 |
| | 3/4" | 90 | 48 | 64 | 16 | 1.28 |
| | 1" | 95 | 57 | 65 | 16 | 1.84 |
| ATD5168F | DN15 | 150 | 47 | 63 | 16 | 2.08 |
| | DN20 | 150 | 48 | 64 | 16 | 2.74 |
| | DN25 | 160 | 57 | 65 | 16 | 3.76 |
| | DN32 | 230 | 57 | 65 | 16 | 4.22 |
| | DN40 | 230 | 57 | 65 | 16 | 4.66 |
| | DN50 | 230 | 57 | 65 | 16 | 6.3 |

**选装件**

隔热罩：避免疏水阀由于暴露在低温环境或风雨中过多的热损失而出现动作过度频繁问题。

排污阀：用于冲洗过滤器中的污物及水垢。

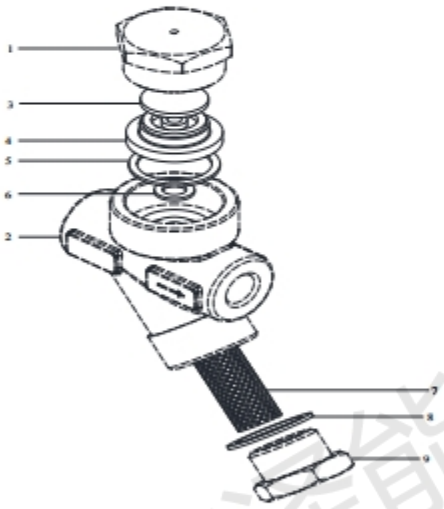


可供备件

| | |
|---|---|
| 阀片 | 3 |
| 过滤器 | 4 |
| 过滤器垫 | 6 |

**冷凝水排量表**

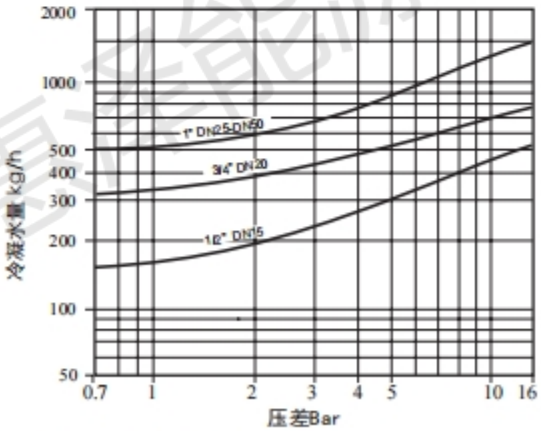


备注：1、选择时需考虑2至3倍的安全系数
2、最高背压不可以超过入口压力的80%，否则阀无法关闭



惠泽能源

# 热动力式疏水阀
# 铸钢ATD5258系列/铸不锈钢ATD6258系列

热动力式

**典型应用**

ATD5258 系列热动力式蒸汽疏水阀的阀体为铸钢材质，阀座为不锈钢 420 材质，自动排出凝结水、空气及其它不凝结气体，并防止蒸汽泄漏。适用于蒸汽管网导淋及设备的小规模排水。

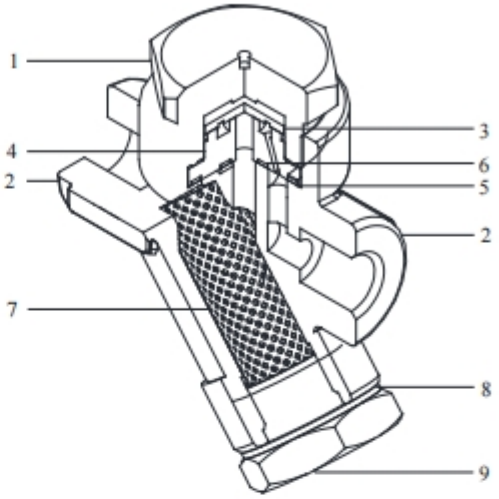


**工作原理**

热动力式蒸汽疏水阀内有一个活动阀片，蒸汽和凝结水通过阀片下端排水孔时，由于凝结水的快速流动和闪蒸，使动作件阀片上下产生压差，启动阀片开启和关闭，从而达到阻汽排水的目的。

**可选型号**

ATD5258 水平或垂直安装

**口径和管道连接**

1/2" 3/4" 1" BSP螺纹或NPT螺纹连接
DN15 DN20 DN25 DN32 DN40 DN50 法兰EN 1092 PN25, ANSI B16.5 Class 150/300

**工作条件**

| | |
|---|---|
| 最高工作压力 PMO | 25Bar |
| 最高工作温度 TMO | 399℃ |
| 最高允许温度 TMA | 400℃ |
| 最大工作背压 PMOB | 上游压力的 80%，否则阀无法关闭 |

**材质**

| 序号 | 部件 | 材质 |
|---|---|---|
| 1* | 阀盖 | 铸钢 WCB |
| 2* | 阀体 | 铸钢 WCB |
| 3 | 阀片 | 不锈钢 420 |
| 4 | 阀座 | 不锈钢 420 |
| 5 | 垫片 | 石墨 |
| 6 | 过滤器 | 不锈钢 |
| 7 | 过滤器垫片 | 紫铜 |
| 8* | 过滤器盖 | 碳钢 |

*可提供不锈钢材质部件，型号变为ATD6258系列

**特点**

- 适用于饱和及过热蒸汽
- 三孔平衡式出水设计，可延长阀座的使用寿命
- 内置过滤器，可选装排污阀保护疏水阀不受污染侵害
- 任意安装方向均有效（最佳安装方式为水平安装），垂直安装可防冻

**选型依据**

- 冷凝水排量（kg/h）
- 最高工作压力(PMO)
- 工作压差( bar)
- 连接方式和尺寸
- 应用场合和蒸汽类型

**订购说明**

举列：1台ATD5258F DN25150LB 水平安装

**安装与维护**

- 安装疏水阀之前要彻底吹扫管道，清除管道中的污物。
- 疏水阀水平或垂直安装，安装位置应易于接近以进行维护和检查。
- 凝结水流向要与疏水阀安装箭头标志一致
- 为便于维护检修，在疏水阀前端安装一个截断阀。
- 当冷凝水排放到具有背压的冷凝水回收管线时，建议在疏水阀后端加装止回阀
- 出口管道应有适当规格，能够避免过量背压。

**尺寸与重量（近似）**单位：mm和kg

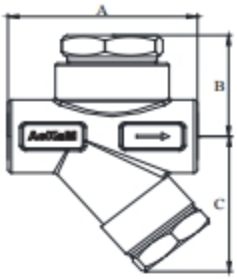


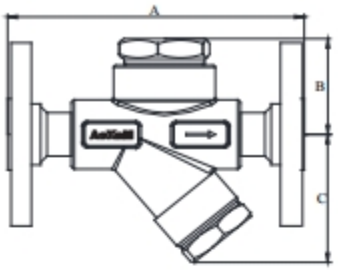


| 型号 | 口径 | A | B | C | PMO | 重量 |
|---|---|---|---|---|---|---|
| ATD5258 | 1/2" | 80 | 47 | 63 | 25 | 1.08 |
| | 3/4" | 90 | 48 | 64 | 25 | 1.28 |
| | 1" | 95 | 57 | 65 | 25 | 1.84 |
| ATD5258F | DN15 | 150 | 47 | 63 | 25 | 2.08 |
| | DN20 | 150 | 48 | 64 | 25 | 2.74 |
| | DN25 | 160 | 57 | 65 | 25 | 3.76 |
| | DN32 | 230 | 57 | 65 | 25 | 4.22 |
| | DN40 | 230 | 57 | 65 | 25 | 4.66 |
| | DN50 | 230 | 57 | 65 | 25 | 6.3 |

**选装件**

隔热罩：避免疏水阀由于暴露在低温环境或风雨中过多的热损失而出现动作过度频繁问题。

排污阀：用于冲洗过滤器中的污物及水垢。

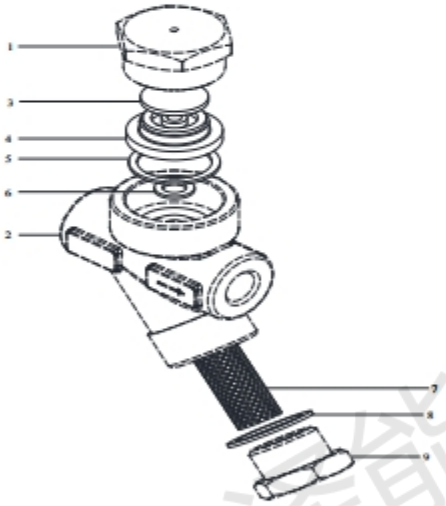


可供备件

| | |
|---|---|
| 阀片 | 3 |
| 过滤器 | 4 |
| 过滤器垫 | 6 |

**冷凝水排量表**

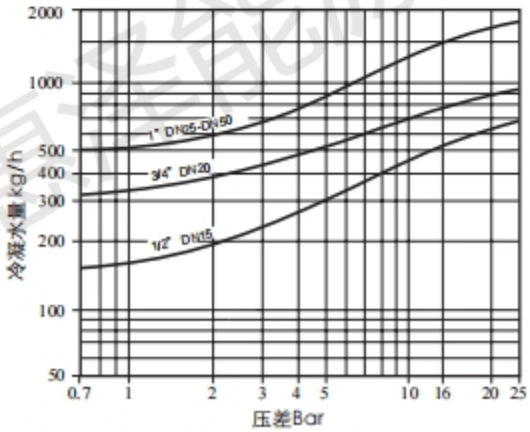


备注：1、选择时需考虑2至3倍的安全系数
2、最高背压不可以超过入口压力的80%，否则阀无法关闭



惠泽能源

# 热动力式疏水阀
# 铸钢ATD5328系列/铸不锈钢ATD6328系列

**典型应用**

ATD5328 系列热动力式蒸汽疏水阀的阀体为铸钢材质，阀座为不锈钢 420 材质，自动排出凝结水、空气及其它不凝结气体，并防止蒸汽泄漏。适用于蒸汽管网导淋及设备的小规模排水。

**工作原理**

热动力式蒸汽疏水阀内有一个活动阀片，蒸汽和凝结水通过阀片下端排水孔时，由于凝结水的快速流动和闪蒸，使动作件阀片上下产生压差，启动阀片开启和关闭，从而达到阻汽排水的目的。

**可选型号**

ATD5328 水平或垂直安装

**口径和管道连接**

1/2" 3/4" 1" BSP螺纹或NPT螺纹连接
DN15 DN20 DN25 DN32 DN40 DN50 法兰EN 1092 PN40, ANSI B16.5 Class 300/600

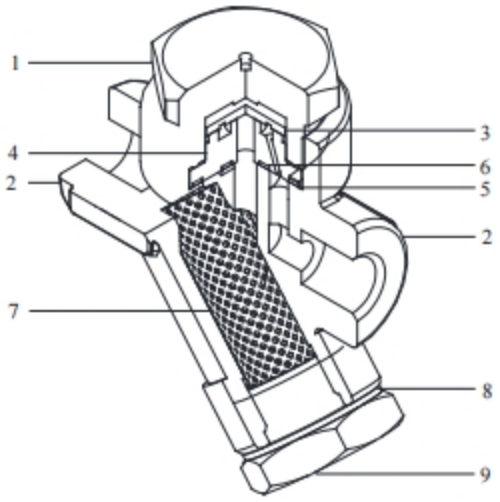


**工作条件**

| | |
|---|---|
| 最高工作压力 PMO | 32Bar |
| 最高工作温度 TMO | 399℃ |
| 最高允许温度 TMA | 400℃ |
| 最大工作背压 PMOB | 上游压力的 80%，否则阀无法关闭 |

**材质**

| 序号 | 部件 | 材质 |
|---|---|---|
| 1* | 阀盖 | 铸钢 WCB |
| 2* | 阀体 | 铸钢 WCB |
| 3 | 阀片 | 不锈钢 420 |
| 4 | 阀座 | 不锈钢 420 |
| 5 | 垫片 | 石墨 |
| 6 | 过滤器 | 不锈钢 |
| 7 | 过滤器垫片 | 紫铜 |
| 8* | 过滤器盖 | 碳钢 |

*可提供不锈钢材质部件，型号变为ATD6328系列

**特点**

- 适用于饱和及过热蒸汽
- 三孔平衡式出水设计，可延长阀座的使用寿命
- 内置过滤器，可选装排污阀保护疏水阀不受污染侵害
- 任意安装方向均有效（最佳安装方式为水平安装），垂直安装可防冻

**选型依据**

- 冷凝水排量（kg/h）
- 最高工作压力(PMO)
- 工作压差( bar)
- 连接方式和尺寸
- 应用场合和蒸汽类型

**订购说明**

举列：1台ATD5328F DN15 300LB 水平安装

**安装与维护**

- 安装疏水阀之前要彻底吹扫管道，清除管道中的污物。
- 疏水阀水平或垂直安装，安装位置应易于接近以进行维护和检查。
- 凝结水流向要与疏水阀安装箭头标志一致
- 为便于维护检修，在疏水阀前端安装一个截断阀。
- 当冷凝水排放到具有背压的冷凝水回收管线时，建议在疏水阀后端加装止回阀
- 出口管道应有适当规格，能够避免过量背压。

**尺寸与重量（近似）** 单位：mm和kg

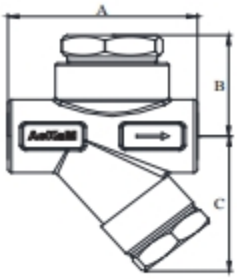


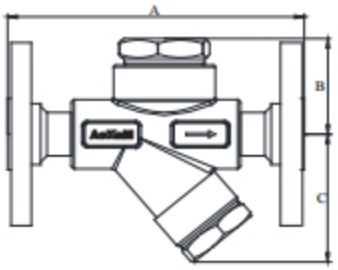


| 型号 | 口径 | A | B | C | PMO | 重量 |
|---|---|---|---|---|---|---|
| ATD5328 | 1/2" | 80 | 47 | 63 | 32 | 1.08 |
| | 3/4" | 90 | 48 | 64 | 32 | 1.28 |
| | 1" | 95 | 57 | 65 | 32 | 1.84 |
| ATD5328F | DN15 | 150 | 47 | 63 | 32 | 2.08 |
| | DN20 | 150 | 48 | 64 | 32 | 2.74 |
| | DN25 | 160 | 57 | 65 | 32 | 3.76 |
| | DN32 | 230 | 57 | 65 | 32 | 4.22 |
| | DN40 | 230 | 57 | 65 | 32 | 4.66 |
| | DN50 | 230 | 57 | 65 | 32 | 6.3 |

**选装件**

隔热罩：避免疏水阀由于暴露在低温环境或风雨中过多的热损失而出现动作过度频繁问题。

排污阀：用于冲洗过滤器中的污物及水垢。

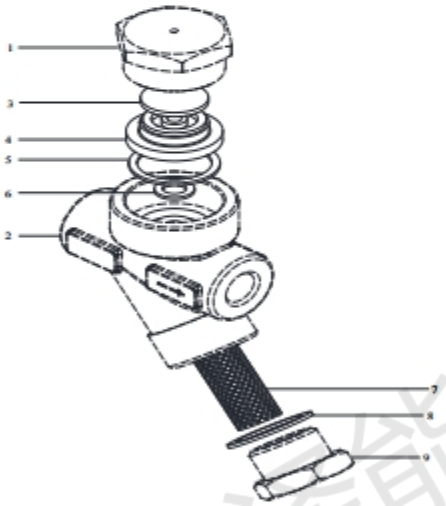


可供备件

| | |
|---|---|
| 阀片 | 3 |
| 过滤器 | 4 |
| 过滤器垫 | 6 |

**冷凝水排量表**

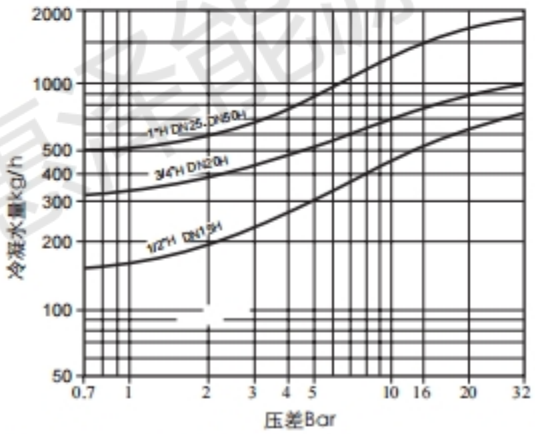


备注：1、选择时需考虑2至3倍的安全系数
2、最高背压不可以超过入口压力的80%，否则阀无法关闭



惠泽能源

# 热动力式疏水阀
# 铸钢ATD5428系列/铸不锈钢ATD6428系列

**典型应用**

ATD5428 系列热动力式蒸汽疏水阀的阀体为铸钢材质，阀座为不锈钢 420 材质，自动排出凝结水、空气及其它不凝结气体，并防止蒸汽泄漏。适用于蒸汽管网导淋及设备的小规模排水。

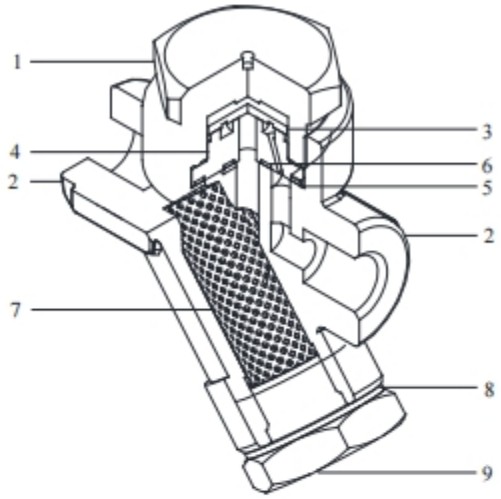


**工作原理**

热动力式蒸汽疏水阀内有一个活动阀片，蒸汽和凝结水通过阀片下端排水孔时，由于凝结水的快速流动和闪蒸，使动作件阀片上下产生压差，启动阀片开启和关闭，从而达到阻汽排水的目的。

**可选型号**

ATD5428 水平或垂直安装

**口径和管道连接**

1/2" 3/4" 1" BSP螺纹或NPT螺纹连接
DN15 DN20 DN25 DN32 DN40 DN50 法兰EN 1092 PN63, ANSI B16.5 Class 300/600

**工作条件**

| | |
|---|---|
| 最高工作压力 PMO | 42Bar |
| 最高工作温度 TMO | 399℃ |
| 最高允许温度 TMA | 400℃ |
| 最大工作背压 PMOB | 上游压力的 80%，否则阀无法关闭 |

**材质**

| 序号 | 部件 | 材质 |
|---|---|---|
| 1* | 阀盖 | 铸钢 WCB |
| 2* | 阀体 | 铸钢 WCB |
| 3 | 阀片 | 不锈钢 420 |
| 4 | 阀座 | 不锈钢 420 |
| 5 | 垫片 | 石墨 |
| 6 | 过滤器 | 不锈钢 |
| 7 | 过滤器垫片 | 紫铜 |
| 8* | 过滤器盖 | 碳钢 |

*可提供不锈钢材质部件，型号变为ATD6428系列

**特点**

- 适用于饱和及过热蒸汽
- 三孔平衡式出水设计，可延长阀座的使用寿命
- 内置过滤器，可选装排污阀保护疏水阀不受污染侵害
- 任意安装方向均有效（最佳安装方式为水平安装），垂直安装可防冻

**选型依据**

- 冷凝水排量（kg/h）
- 最高工作压力(PMO)
- 工作压差( bar)
- 连接方式和尺寸
- 应用场合和蒸汽类型

**订购说明**

举列：1台ATD5428F DN15 300LB 水平安装

**安装与维护**

- 安装疏水阀之前要彻底吹扫管道，清除管道中的污物。
- 疏水阀水平或垂直安装，安装位置应易于接近以进行维护和检查。
- 凝结水流向要与疏水阀安装箭头标志一致
- 为便于维护检修，在疏水阀前端安装一个截断阀。
- 当冷凝水排放到具有背压的冷凝水回收管线时，建议在疏水阀后端加装止回阀
- 出口管道应有适当规格，能够避免过量背压。

**尺寸与重量（近似）** 单位：mm和kg

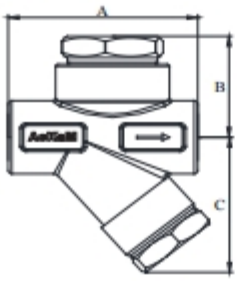


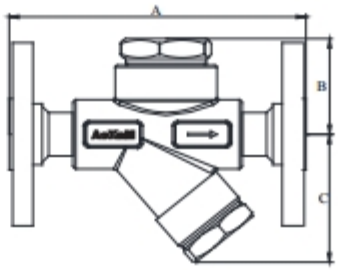


| 型号 | 口径 | A | B | C | PMO | 重量 |
|---|---|---|---|---|---|---|
| ATD5428 | 1/2" | 80 | 47 | 63 | 42 | 1.08 |
| | 3/4" | 90 | 48 | 64 | 42 | 1.28 |
| | 1" | 95 | 57 | 65 | 42 | 1.84 |
| ATD5428F | DN15 | 150 | 47 | 63 | 42 | 2.08 |
| | DN20 | 150 | 48 | 64 | 42 | 2.74 |
| | DN25 | 160 | 57 | 65 | 42 | 3.76 |
| | DN32 | 230 | 57 | 65 | 42 | 4.22 |
| | DN40 | 230 | 57 | 65 | 42 | 4.66 |
| | DN50 | 230 | 57 | 65 | 42 | 6.3 |

**选装件**

隔热罩：避免疏水阀由于暴露在低温环境或风雨中过多的热损失而出现动作过度频繁问题。

排污阀：用于冲洗过滤器中的污物及水垢。

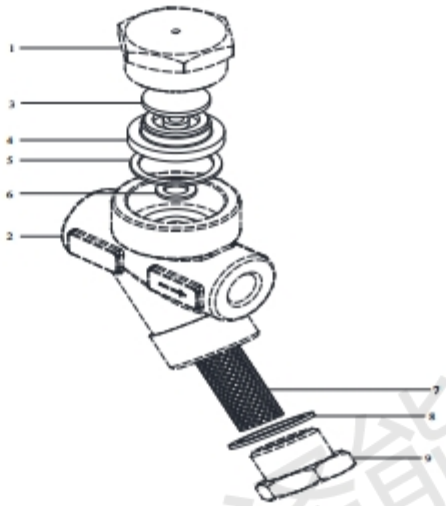


可供备件

| | |
|---|---|
| 阀片 | 3 |
| 过滤器 | 4 |
| 过滤器垫 | 6 |

**冷凝水排量表**

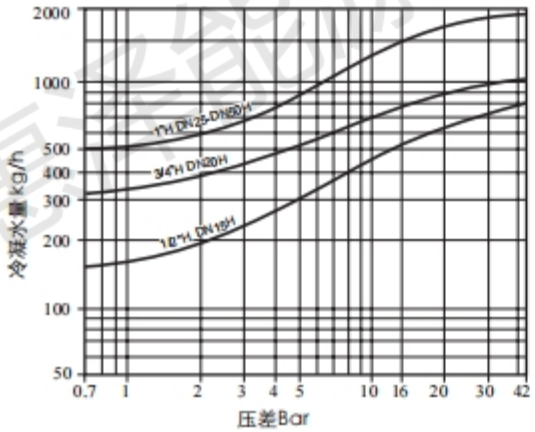


备注：1、选择时需考虑2至3倍的安全系数
2、最高背压不可以超过入口压力的80%，否则阀无法关闭



惠泽能源

# 热动力式疏水阀
# 锻合金钢ATD816系列

**典型应用**

ATD816系列热动力式蒸汽疏水阀的阀体及阀座采用整体合金钢锻造，能自动排出凝结水、空气及其它不凝结气体，并防止蒸汽泄漏。适用于蒸汽管网导淋及设备的小规模排水。

**工作原理**

热动力式蒸汽疏水阀内有一个活动阀片，蒸汽和凝结水通过阀片下端排水孔时，由于凝结水的快速流动和闪蒸，使动作件阀片上下产生压差，启动阀片开启和关闭，从而达到阻汽排水的目的。

**可选型号**

ATD816 水平或垂直安装

**口径和管道连接**

1/2" 3/4" 1"
BSP螺纹或NPT螺纹连接
DN15 DN20 DN25 DN32 DN40 DN50
法兰EN 1092 PN16，ANSI B16.5 Class 150/300

**工作条件**

| | |
|---|---|
| 最高工作压力 PMO | 16Bar |
| 最高工作温度 TMO | 399℃ |
| 最高允许温度 TMA | 400℃ |
| 最大工作背压 PMOB | 上游压力的 80%，否则阀无法关闭 |

**特点**

- 阀座与阀体整体精锻，避免阀体内漏
- 适用于饱和及过热蒸汽
- 三孔平衡式出水设计，可延长阀座的使用寿命
- 内置过滤器，可选装排污阀保护疏水阀不受污染侵害
- 任意安装方向均有效（最佳安装方式为水平安装），垂直安装可防冻

**选型依据**

- 冷凝水排量（kg/h）
- 最高工作压力(PMO)
- 工作压差( bar)
- 连接方式和尺寸
- 应用场合和蒸汽类型

**订购说明**

举列：1台ATD816F DN20 150LB 水平安装

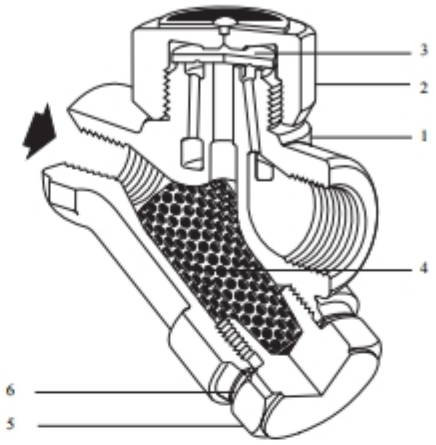


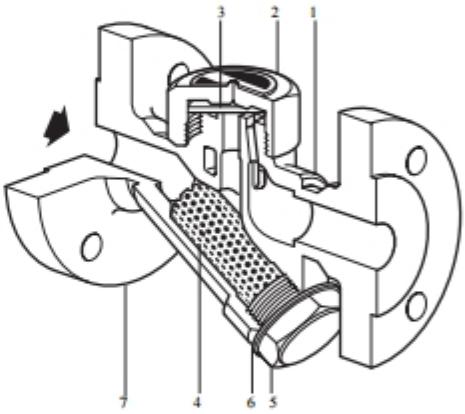


**材质**

| 序号 | 部件 | 材质 |
|---|---|---|
| 1 | 阀体 | 不锈钢 AISI 420F |
| 2 | 阀盖 | 不锈钢 AISI 420F |
| 3 | 阀片 | 不锈钢 AISI 420 |
| 4 | 过滤器 | 不锈钢 AISI 304 |
| 5 | 过滤器盖 | 不锈钢 AISI 420F |
| 6 | 过滤器垫片 | 紫铜 |
| 7 | 法兰 | 锻钢 A105 |

**尺寸与重量（近似）**单位：mm和kg

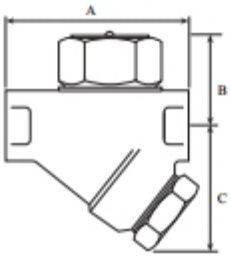


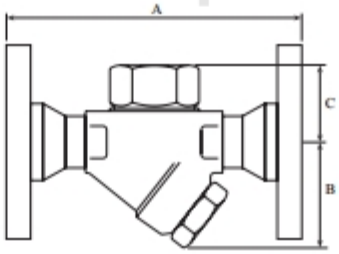


| 型号 | 口径 | A | B | C | PMO | 重量 |
|---|---|---|---|---|---|---|
| ATD816/ATD816H | 1/2" | 80 | 37 | 64 | 42 | 0.69/0.92 |
| | 3/4" | 90 | 40 | 64 | 42 | 1.10/1.15 |
| | 1" | 95 | 52 | 64 | 42 | 1.15/1.25 |
| ATD816F/ATD816HF | DN15 | 150 | 48 | 58 | 42 | 2.4/3.2 |
| | DN20 | 150 | 53 | 58 | 42 | 2.4/3.5 |
| | DN25 | 160 | 58 | 58 | 42 | 3.0/3.9 |
| | DN32 | 230 | 58 | 58 | 42 | 3.5/4.4 |
| | DN40 | 230 | 58 | 58 | 42 | 3.8/4.7 |
| | DN50 | 230 | 58 | 58 | 42 | 4.2/5.1 |

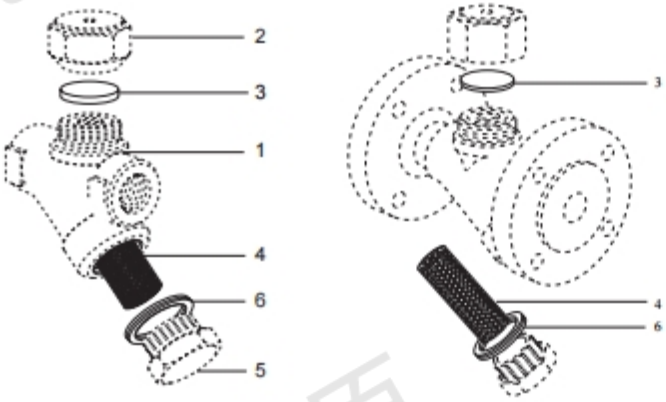


**选装件**

隔热罩：避免疏水阀由于暴露在低温环境或风雨中过多的热损失而出现动作过度频繁问题。

排污阀：用于冲洗过滤器中的污物及水垢。

| 可供备件 | |
|---|---|
| 阀片 | 3 |
| 过滤器 | 4 |
| 过滤器垫 | 6 |

**冷凝水排量表**

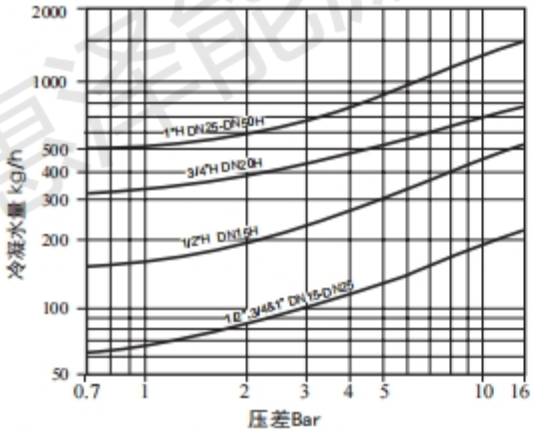


备注：1、选择时需考虑2至3倍的安全系数
2、最高背压不可以超过入口压力的80%，否则阀无法关闭

**安装与维护**

- 安装疏水阀之前要彻底吹扫管道，清除管道中的污物。
- 疏水阀水平或垂直安装，安装位置应易于接近以进行维护和检查。
- 凝结水流向要与疏水阀安装箭头标志一致
- 为便于维护检修，在疏水阀前端安装一个截断阀。
- 当冷凝水排放到具有背压的冷凝水回收管线时，建议在疏水阀后端加装止回阀
- 出口管道应有适当规格，能够避免过量背压。



惠泽能源

# 热动力式疏水阀
# 锻合金钢ATD825系列



**典型应用**

ATD825系列热动力式蒸汽疏水阀的阀体及阀座采用整体合金钢锻造，能自动排出凝结水、空气及其它不凝结气体，并防止蒸汽泄漏。适用于蒸汽管网导淋及设备的小规模排水。

**工作原理**

热动力式蒸汽疏水阀内有一个活动阀片，蒸汽和凝结水通过阀片下端排水孔时，由于凝结水的快速流动和闪蒸，使动作件阀片上下产生压差，启动阀片开启和关闭，从而达到阻汽排水的目的。

**可选型号**

ATD825 水平或垂直安装

**口径和管道连接**

1/2" 3/4" 1"

BSP螺纹或NPT螺纹连接

DN15 DN20 DN25 DN32 DN40 DN50

法兰EN 1092 PN25/PN40，ANSI B16.5 Class 300/600

**工作条件**

| | |
|---|---|
| 最高工作压力 PMO | 25Bar |
| 最高工作温度 TMO | 399℃ |
| 最高允许温度 TMA | 400℃ |
| 最大工作背压 PMOB | 上游压力的 80%，否则阀无法关闭 |

**特点**

- 阀座与阀体整体精锻，避免阀体内漏
- 适用于饱和及过热蒸汽
- 三孔平衡式出水设计，可延长阀座的使用寿命
- 内置过滤器，可选装排污阀保护疏水阀不受污染侵害
- 任意安装方向均有效（最佳安装方式为水平安装），垂直安装可防冻

**选型依据**

- 冷凝水排量（kg/h）
- 最高工作压力(PMO)
- 工作压差( bar)
- 连接方式和尺寸
- 应用场合和蒸汽类型

**订购说明**

举列：1台ATD825F DN20 300LB 水平安装

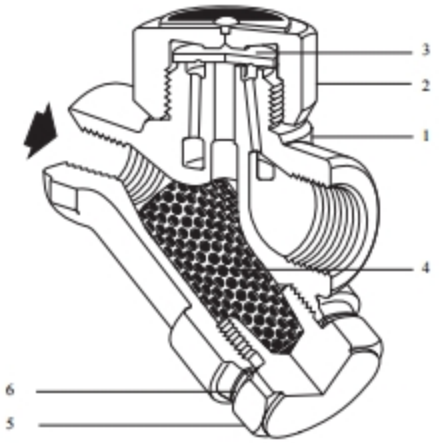


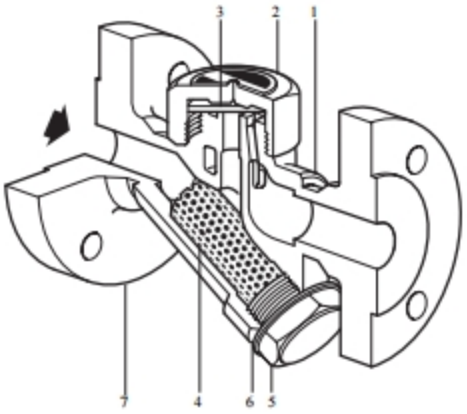


**材质**

| 序号 | 部件 | 材质 |
|---|---|---|
| 1 | 阀体 | 不锈钢 AISI 420F |
| 2 | 阀盖 | 不锈钢 AISI 420F |
| 3 | 阀片 | 不锈钢 AISI 420 |
| 4 | 过滤器 | 不锈钢 AISI 304 |
| 5 | 过滤器盖 | 不锈钢 AISI 420F |
| 6 | 过滤器垫片 | 紫铜 |
| 7 | 法兰 | 锻钢 A105 |

**尺寸与重量（近似）**单位：mm和kg

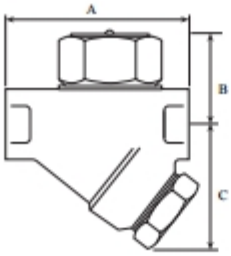


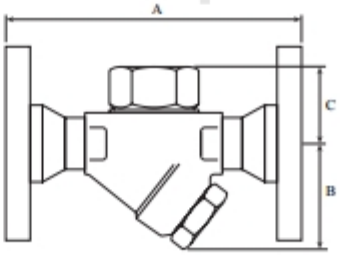


| 型号 | 口径 | A | B | C | PMO | 重量 |
|---|---|---|---|---|---|---|
| ATD825/ATD825H | 1/2" | 80 | 37 | 64 | 25 | 0.69/0.92 |
| | 3/4" | 90 | 40 | 64 | 25 | 1.10/1.15 |
| | 1" | 95 | 52 | 64 | 25 | 1.15/1.25 |
| ATD825F/ATD825HF | DN15 | 150 | 48 | 58 | 25 | 2.4/3.2 |
| | DN20 | 150 | 53 | 58 | 25 | 2.4/3.5 |
| | DN25 | 160 | 58 | 58 | 25 | 3.0/3.9 |
| | DN32 | 230 | 58 | 58 | 25 | 3.5/4.4 |
| | DN40 | 230 | 58 | 58 | 25 | 3.8/4.7 |
| | DN50 | 230 | 58 | 58 | 25 | 4.2/5.1 |

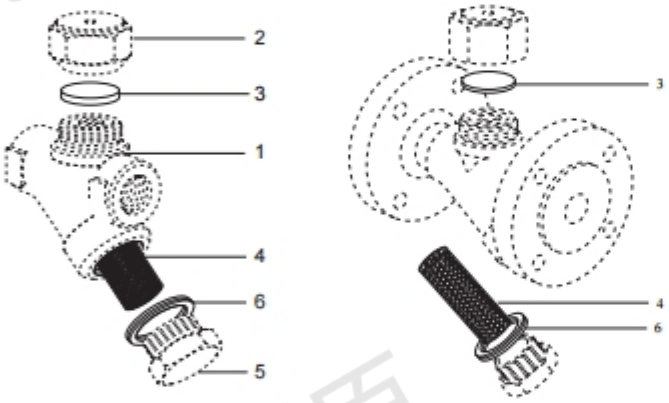


**选装件**

隔热罩：避免疏水阀由于暴露在低温环境或风雨中过多的热损失而出现动作过度频繁问题。

排污阀：用于冲洗过滤器中的污物及水垢。

可供备件

| | |
|---|---|
| 阀片 | 3 |
| 过滤器 | 4 |
| 过滤器垫 | 6 |

**冷凝水排量表**

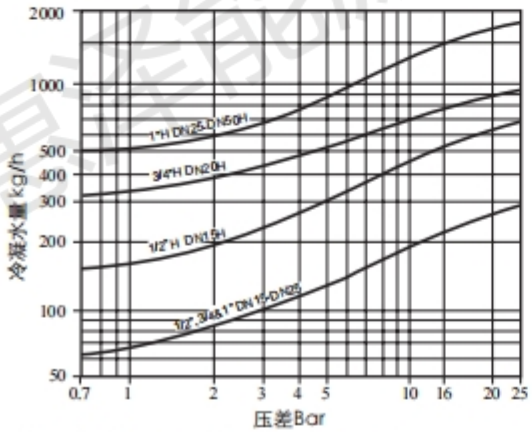


备注：1、选择时需考虑2至3倍的安全系数
2、最高背压不可以超过入口压力的80%，否则阀无法关闭

**安装与维护**

- 安装疏水阀之前要彻底吹扫管道，清除管道中的污物。
- 疏水阀水平或垂直安装，安装位置应易于接近以进行维护和检查。
- 凝结水流向要与疏水阀安装箭头标志一致
- 为便于维护检修，在疏水阀前端安装一个截断阀。
- 当冷凝水排放到具有背压的冷凝水回收管线时，建议在疏水阀后端加装止回阀
- 出口管道应有适当规格，能够避免过量背压。





惠泽能源